ELEKTROMET®

technika grzewcza

ИНСТРУКЦИЯ ПО ОБСЛУЖИВАНИЮ
КОТЕЛ EKO-KWRW 100 - 200

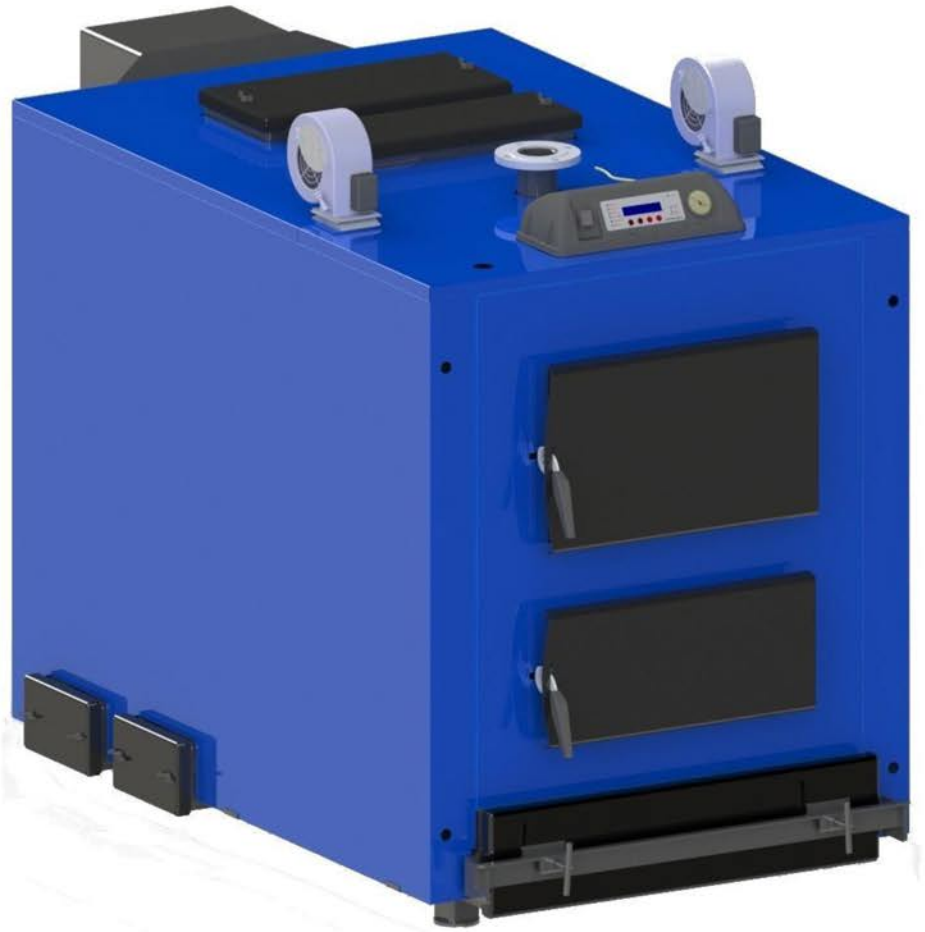

RZETELNA Firma Filary Polskiej Gospodarki

ELEKTROMET®
technika grzewcza

ELEKTROMET

Zakład Urządzeń Grzewczych
„ELEKTROMET" Wojciech Jurkiewicz
Gołuszowice 53
48-100 Głubczyce
tel. +48 / 77 / 471 08 10

ELEKTROMET®

CE

DEKLARACJA ZGODNOŚCI
(DECLARATION OF CONFORMITY)

Pan
(Mr) **Wojciech Jurkiewicz**

reprezentujący firmę
(legal representative of)

ZUG "ELEKTROMET" Wojciech Jurkiewicz
Gołuszowice 53 48-100 Głubczyce

DEKLARUJE/DECLARES

z pełną odpowiedzialnością, że wyrób:
(with all responsibility, that the product):

Kocioł węglowy c.o. z ręcznym zasypem paliwa
EKO – KWRW 15, EKO – KWRW 20, EKO – KWRW 25, EKO - KWRW 30,
EKO - KWRW 40, EKO - KWRW 50, EKO - KWRW 60, EKO - KWRW 70

został zaprojektowany, wyprodukowany i wprowadzony na rynek zgodnie z następującymi dyrektywami:
(has been designed, manufactured and placed on the market in conformity with directives):
-Dyrektywa niskonapięciowa 2006/95/WE;
the safety principles of the "Low voltage" Directive 2006/95/EC
-Dyrektywa kompatybilności elektromagnetycznej "EMC" 2004/108/WE
the protection requirements of „EMC" Directive 2004/108/EC
-i niżej wymienionymi odpowiednimi normami:
and that the following relevant Standards:

- **PN - EN 60335 - 1: 2004**
- **PN - EN 60730 - 1: 2002**
- **PN - EN 303 - 5: 2002**

Gołuszowice, 28. maj. 2010r.
.....
(miejsce i data wystawienia)
(place and date)

WŁAŚCICIEL
ZUG ELEKTROMET
.....
Wojciech Jurkiewicz
(imię i nazwisko oraz podpis)
(Name, Surname and Signature)

Уважаемый Пользователь котла компании ELEKTROMET,

Спасибо за выбор продукта нашей компании. Мы прилагаем все усилия, чтобы наш котел EKO-KWRW 100 - 200 соответствовал Вашим требованиям и всем стандартам безопасности и использования.

Компания Elektromet является признанным производителем твердотопливных котлов. Многолетний опыт конструирования и изготовления котлов способствует тому, что продукты, которые мы предлагаем, характеризуются надежностью, выносливостью и практичностью.

Нашей целью является удовлетворенность клиента, поэтому мы заботимся о качестве предлагаемых изделий и услуг. Компания Elektromet будет благодарна за все замечания относительно работы и эксплуатации наших изделий, а также технической поддержки, которую оказывает наша фирма.

С уважением:

Войцех Юркевич
Производитель Отопительной Техники ELEKTROMET

ELEKTROMET

ELEKTROMET®
technika grzewcza

Уважаемый Пользователь:

Перед установкой и эксплуатацией котла EKO-KWRW 100 - 200 необходимо ознакомиться с настоящей инструкцией по обслуживанию, где представлена информация о конструкции котла, способе инсталляции и правильной эксплуатации.

Перед тем, как начать установку котла, необходимо:

- подробно ознакомиться с инструкцией по обслуживанию;
- проверить комплектацию устройства;
- проверить соответствие инструкции по обслуживанию и гарантийного талона с полученным изделием;
- визуально оценить состояние устройства, не повредился ли он во время транспортировки.

Перед тем, как приступить к эксплуатации котла, необходимо:

- перед первым запуском тщательно проверить монтаж и подключение к инсталляциям C.O. и C.W.U.;
- проверить подключение к дымоходу;
- перед первым запуском проверить целостность водяной системы и дымохода.

Во время прочтения инструкции возле некоторых фрагментов текста будут появляться графические символы для быстрой интерпретации информации. Графические символы будут указывать на очень важную информацию о безопасности и обслуживании котла.

знак – информация

знак – предостережение

знак – предостережение от поражения током

знак – внимание, угроза здоровью либо жизни

Содержание:

1. ОБЩАЯ ИНФОРМАЦИЯ

1.1. КОНСТРУКЦИЯ КОТЛА

1. ТОПЛИВО

2. ОСНАЩЕНИЕ КОТЛА

3. НАЗНАЧЕНИЕ КОТЛА

4. ВЫБОР КОТЛА

5. ТРАНСПОРТИРОВКА КОТЛА

6. ТРЕБОВАНИЯ К КОТЕЛЬНОЙ

7. УСТАНОВКА КОТЛА В КОТЕЛЬНОЙ

8. ПОДКЛЮЧЕНИЕ КОТЛА К ОТОПИТЕЛЬНОЙ СИСТЕМЕ

9. ЗАЩИТА

10. ИСПОЛЬЗОВАНИЕ СМЕСИТЕЛЬНЫХ КЛАПАНОВ

10.1. ЧЕТЫРЕХХОДОВОЙ КЛАПАН

10.2. ТРЕХХОДОВОЙ КЛАПАН

11. НИЗКОТЕМПЕРАТУРНАЯ КОРРОЗИЯ

12. ПОДКЛЮЧЕНИЕ КОТЛА К СЕТИ ЭЛЕКТРОПИТАНИЯ

13. ПОДКЛЮЧЕНИЕ КОТЛА К ДЫМОХОДУ

14. ОБСЛУЖИВАНИЕ И ЭКСПЛУАТАЦИЯ КОТЛА

14.1. НАПОЛНЕНИЕ КОТЛА

14.2. УПРАВЛЕНИЕ

14.3. ЗАПУСК И РАСТОПКА КОТЛА

14.4. РАБОТА КОТЛА

14.5. СЕЗОННОЕ ОБСЛУЖИВАНИЕ КОТЛА

15. АВАРИЙНАЯ ЗАДЕРЖКА КОТЛА

16. ВЫКЛЮЧЕНИЕ КОТЛА

17. УСЛОВИЯ БЕЗОПАСНОЙ ЭКСПЛУАТАЦИИ

18. ГАРАНТИЯ

18.1. ДЛИТЕЛЬНОСТЬ ГАРАНТИИ

18.2. ОБЪЕМ ГАРАНТИИ

19. ПРИЛОЖЕНИЯ

1. Общая информация

1.1. Конструкция котла

Котел EKO-KWRW 100 - 200 – это водяной низкотемпературный котел с автоматическим управлением, оборудованный системой поддува камеры сгорания. Котел сжигает каменный уголь, который вручную засыпается в камеру сгорания. Конструкция котла спаяна из металлической жести толщиной 6 мм для теплообменника и 5 мм для водяного контура.

Корпус котла состоит из сжигательной части и конвекционной. Сжигательная часть имеет форму прямокутного параллелепипеда, в нижней части замыкается водяной решеткой. Решетка выполнена из стальных труб. Непосредственно под решеткой находится камера зольника. Доступ к камере сгорания и зольника предоставляют плотные изолированные двери. Конвекционная часть – это каналы, по которым топочные газы проходят к дымоходу, а затем – в общую дымоходную систему. Для ухода за конвекционной частью имеется два люка для очистки – верхние, и 4 – нижние. На дымоходе дополнительно размещены два контрольных люка для очистки, с помощью которых можно чистить дымоход и контролировать его состояние.

Кран для подающей воды (горячей) находится в верхней части котла. Кран для возвратной воды располагается на задней стенке котла, в нижней части. Сверху находится трубка для установки термометра. Выпускной кран – в нижней части боковой стенки котла. Теплообменник полностью покрыт антикоррозионной краской. Двери камеры сгорания имеют термоизоляцию. Пространство между корпусом и стенками теплообменника заполнен термоизоляцией в виде минеральной ваты. Корпус котла выполнен из стальной жести, покрытой порошком.

Котел оборудован двумя вентиляторами поддува. Работа вентиляторов зависит от настроек контроллера. Воздух из вентиляторов проходит через боковые каналы, расположенные на внешней стороне водяной рубашки, и передний канал, который находится под дверцей засыпки. В камеру сгорания воздух проходит через систему боковых и передних отверстий, а также две подрешетковые трубы поддува. Сила поддува устанавливается, по необходимости, регулированием перегородок вентиляторов и настройками контроллера.

Управление работой котла осуществляется с помощью контроллера REG-06 или PLUM ecoMAX 250 W. Инструкция контроллера прилагается к инструкции котла и составляет ее интегрированную часть.

Производитель, с целью развития и совершенствования своих изделий, в настоящее время может проводить различные конструктивные изменения. Ваш котел может отличаться от описанного в настоящей инструкции. Однако, эти отличия никоим образом не влияют на качество и безопасность котла.

ELEKTROMET

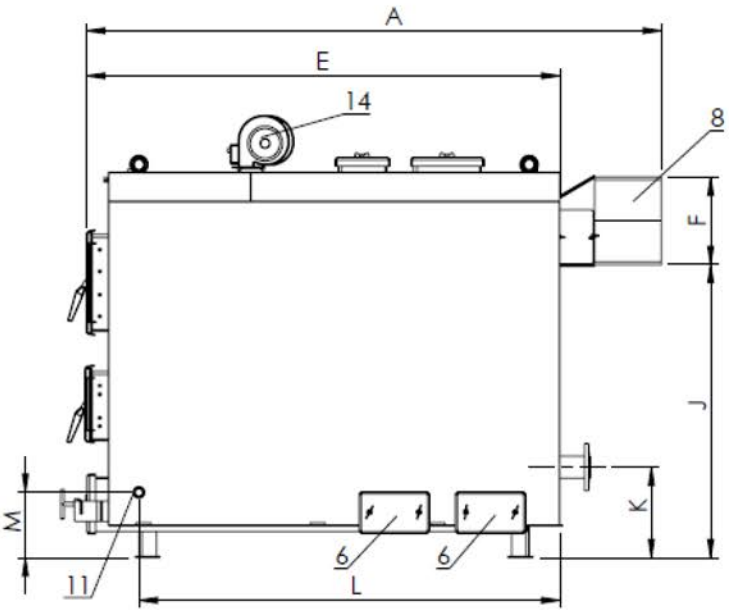

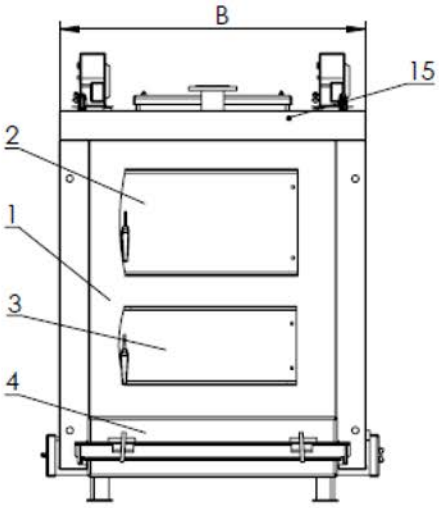

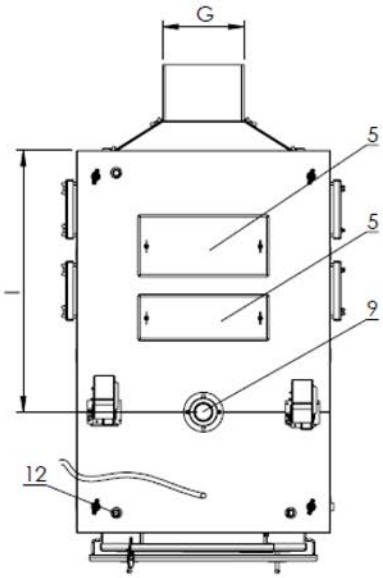

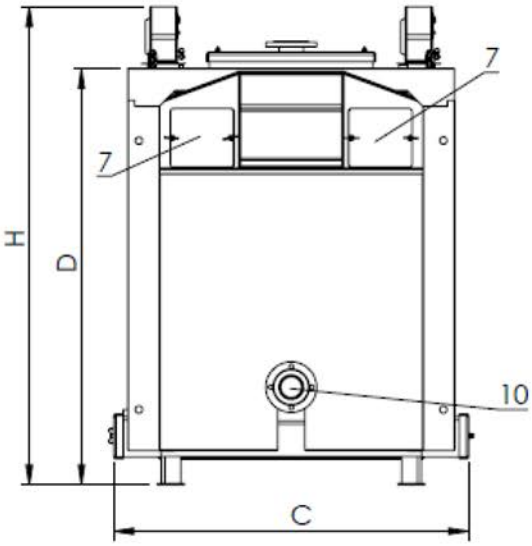

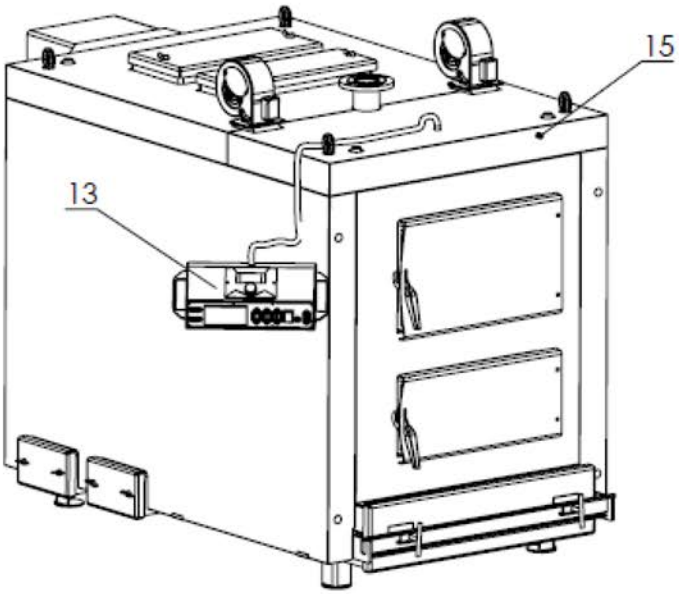

ELEKTROMET®
technika grzewcza

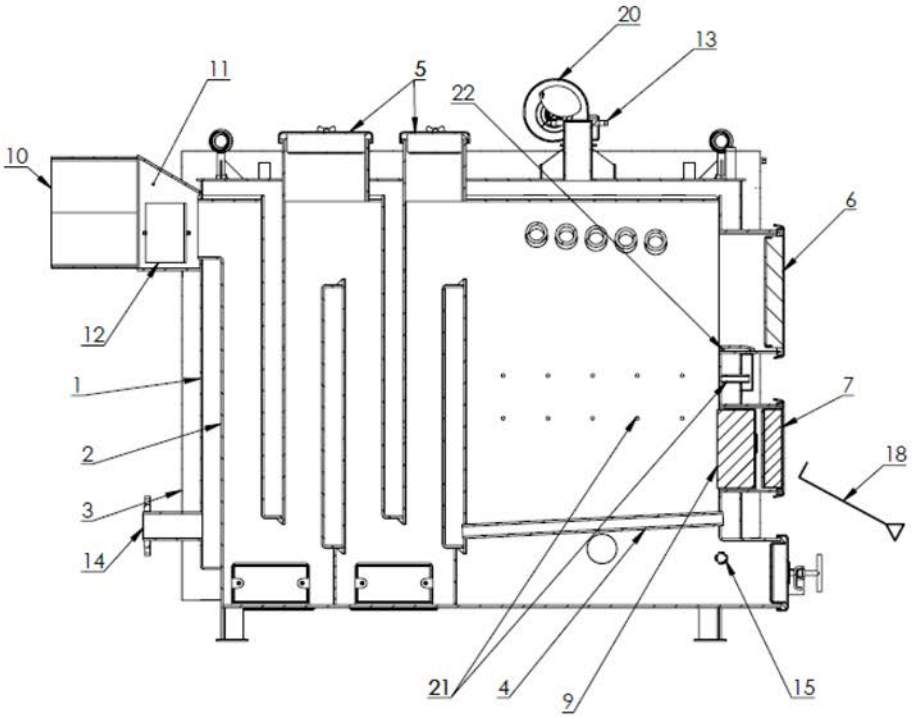

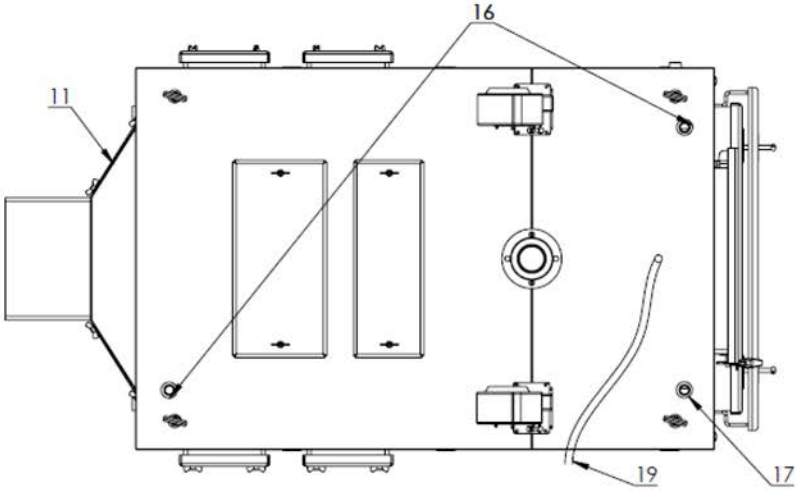

Строение котла

1	Корпус котла	12	Ревизионная заслонка
2	Теплообменник	13	Подсоединение подачи воды в системе(выход)
3	Внешняя облицовка котла	14	Подсоединение подачи воды в системе(обратки)
4	Колосник водяной	15	Слив воды
5	Дверца прочисного доступа	16	Развоздушник
6	Дверца загрузочная	17	Подсоединение термометра
7	Дверца колосниковая	18	Гак для очистки золы
8	Дверца зольника	19	Регулятор
9	Защита	20	Вентилятор
10	Димоход	21	Сопло поддува
11	Датчик температуры сгорания	22	Сопло прорезное

Настоящие размеры котла могут незначительно отличаться от данных находящихся в инструкции по эксплуатации. Но они не превышают допустимых норм для изготовления котлов

EKO-KWRW	A	B	C	D	E	F	G	H	I	J	K	L	M
100	1980	1030	1120	1320	1630	300	330	1520	1065	1005	310	1450	225
150	2190	1035	1120	1450	1825	300	330	1700	1170	1120	310	1650	225
200	2450	1080	1165	1655	1995	350	350	1915	1350	1260	320	1830	225

ELEKTROMET
technika grzewcza

Таб.1 Технические параметры

Параметр	Значение		
Номинальная мощность	100 kW	150 kW	200 kW
Тепловая мощность	30 ÷ 105 kW	45 ÷ 150 kW	60 ÷ 200 kW
Тип котла согласно PN-EN 303-5	3		
КПД	80 %		
Максимальное допустимое рабочее давление	2,5 bar		
Необходимая тяга топочных газов	37 ÷ 57 Pa[1]		
Максимальная температура теплоносителя на выходе из котла	80-85°C[1]		
Напряжение электропитания вентилятора и контроллера	230V/50Hz		
Расход электроэнергии	около 170 W		
Емкость воды	395 dm³	495 dm³	650 dm³
Вид топлива	каменный уголь – угольный ил		
Масса изделия без воды	1320 kg	1600 kg	2400 kg
Величина отверстия дверцы засыпа, выс. х.	320 x 500 mm	320 x 500 mm	320 x 500 mm
Глубина камеры сгорания от уровня дверей	680 mm	830 mm	935 mm
Ширина камеры сгорания	805 mm	805 mm	850 mm
Емкость загрузочной камеры	300 dm³	465 dm³	670 dm³
Разрез дымохода	0,11 m²		
Размеры дымохода, выс. х шир.	300 x 330 mm	300 x 330 mm	350 x 350 mm
Водяные патрубки	DN 65; PN 6	DN 80; PN 6	DN 100; PN 6

Площадь отапливаемых помещений установлена с учетом КПД инсталляции на уровне 65% и необходимого количества тепла на уровне 100В/м², при высоте помещений 2,5 м. Эти данные являются приблизительными.

[1] В зависимости от высоты дымохода и температуры выходных топочных газов.

[2] В зависимости от версии управления: REG-06 темп. 85 °C, ecoMAX 250 W темп. 80 °C.

1. Топливо

ОСНОВНОЕ ТОПЛИВО	
Основным топливом для котла EKO-KWRW 100 - 200 является ил каменного угля сортимента MI тип 32.1, класс 25/12, согласно PN-82/G-97001÷3. Ил должен быть немного влажным, до 20%. Грануляция ила должна позволять проход воздуха и обеспечивать хорошее сгорание. Слишком мелкий, загрязненный, мокрый ил является причиной проблем, связанных с эксплуатацией котла и достижением соответствующей температуры сгорания.	
ДОПОЛНИТЕЛЬНОЕ ТОПЛИВО	
Каменный уголь типа 32.1 или 31.2 сортимента: орех, горошек. Уголь данного типа приспособлен к сжиганию в твердотопливных котлах.	
Высушенная древесина с влажностью не более 19%. Если в котле сжигать древесину, уменьшается энергетическая эффективность котла, а это приводит к использованию большого количества топлива, чтобы достичь заданной температуры, а также невозможно получить максимальную мощность.	

Таб.3 Типы топлива

Если используется топливо, которое не указано в данной инструкции, котел быстрее изнашивается и теряется гарантия. Использование худших типов угля, чем указанные в инструкции, уменьшает энергетическую эффективность котла и водяной инсталляции.

2. Оборудование котла

Котел EKO-KWRW 100 - 200 поставляется пользователю в смонтированном и комплектном состоянии. Он оборудован всеми конструкционными элементами, имеется полная техническая документация для котла, контроллера и вентиляторов.

Комплектация котла:

Стандартная комплектация котла	Ед.изм.	Количество
Инструкция по обслуживанию котла	шт.	1
Инструкция по обслуживанию контроллера	шт.	1
Инструкция по обслуживанию вентилятора	шт.	1
Электронный контроллер[3]	шт.	1
Вентилятор	шт.	2
Комплект для очистки котла (стержень для очистки, гачок)	кпл.	1
Манжета водяного патрубка DN 65; PN 6	шт.	2

Таб.4 Стандартная комплектация котла.

3. Назначение котла

Котел EKO-KWRW 100 - 200 предназначен для нагрева теплоносителя до температуры на выходе не более 80 - 85ºC[4], а также работы с рабочим давлением не более 2 бар. Котел можно устанавливать в:

- системах центрального отопления в жилых домах,
- торговых павильонах,
- мастерских,
- школах,
- сельских домашних хозяйствах,
- теплицах,
- и других объектах, где существует необходимость мощного обогрева.

Котел, установленный и эксплуатируемый в соответствии с инструкцией, не требует постоянного надзора за работой. Контроль процесса сжигания обеспечивает контроллер. Но надзор за работой котла необходим в случаях отсутствия электропитания. В ситуации с отсутствием электропитания отключаются циркуляционные насосы, и рискованное уменьшение отбора тепла приводит к повышению температуры теплоносителя в котле. Если устанавливается циркуляционный насос, необходимо выполнить гравитационный обход, что поможет отвести избыток тепла в системе отопления.

Котел предназначен для функционирования в гравитационной и насосной системе. Котел может быть смонтирован только лишь в открытой системе, с открытым расширительным баком. Инсталляция открытой системы должна быть выполнена в соответствии с требованиями нормы PN- 91/B-02413.

[3] В зависимости от версии REG-06 или ecoMAX 250 W

[4] В зависимости от версии управления: REG-06 темп. 85 °C, ecoMAX 250 W темп. 80 °C

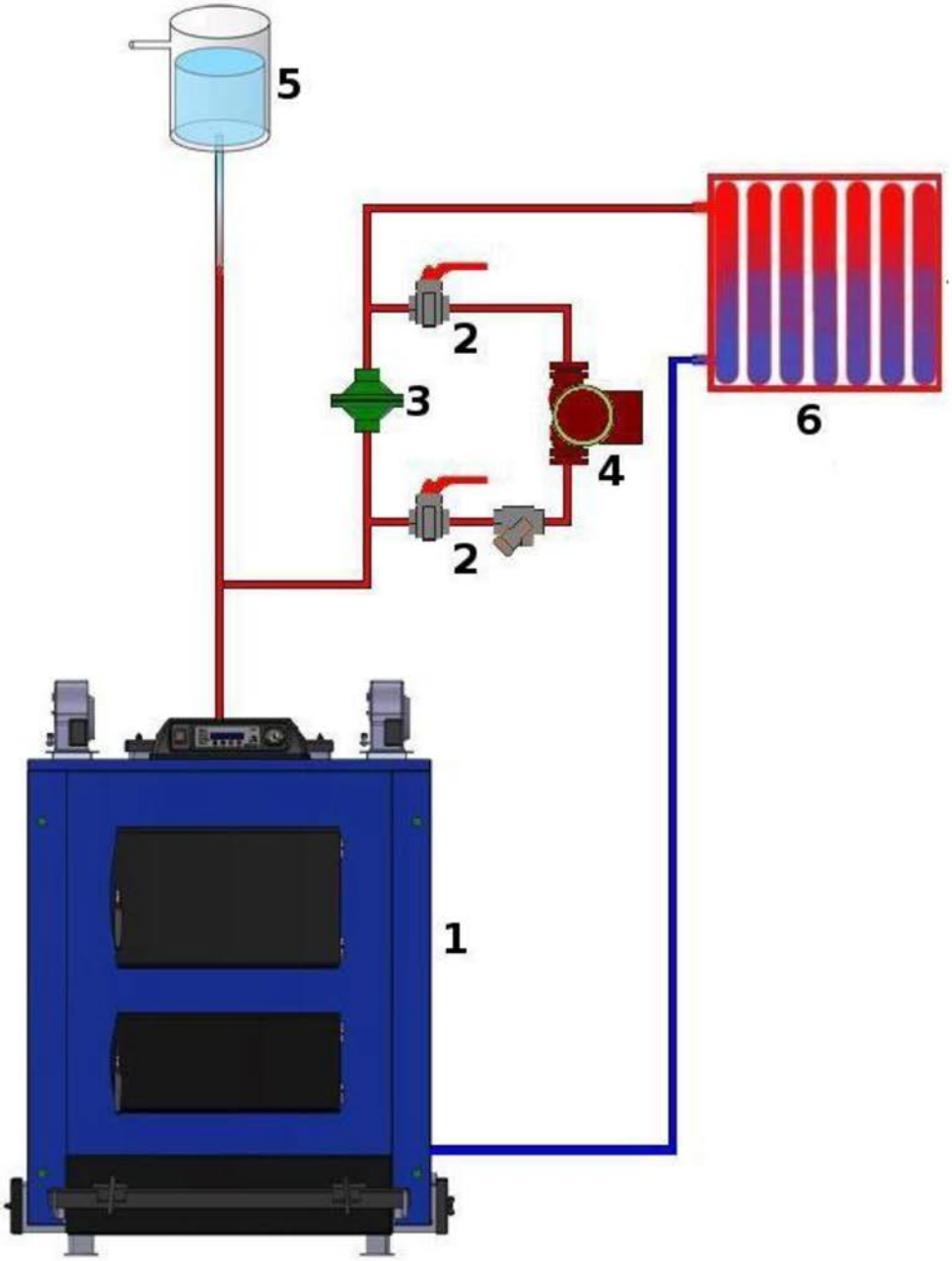

Рис.1 Схема выполнения гравитационного обхода

1 – котел
2 – запорный клапан
3 – дифференциальный клапан
4 – циркуляционный насос
5 – открытый расширительный бак
6 – нагревательный элемент

ELEKTROMET
ELEKTROMET®
technika grzewcza

4. Выбор котла

Основанием для выбора котла для установки в системе отопления является тепловой баланс отапливаемых помещений. Устанавливая тепловой баланс, необходимо учитывать расход тепла объекта, объем помещений, площадь остекленных поверхностей, необходимость C.W.U. и др. Рассчитать тепловой баланс может уполномоченное лицо. Номинальная мощность котла должна быть свыше 15–20% от рассчитанной необходимости количества тепла для отапливаемых помещений.

Основанием для соответствующего выбора котла является правильно рассчитанный тепловой баланс дома.

За несоответствующий выбор котла производитель котла ответственности не несет.

5. Транспортировка котла

Котел EKO-KWRW 100 - 200 поставляется покупателю в комплектном состоянии. Защищенный грубой термозащитной фольгой, котел во время перевозки должен быть соответствующим образом прикреплен к платформе транспортного средства. Для этого необходимо использовать транспортные ремни, клинки и деревянные планки, чтобы котел не передвигался по автомобилю. Загрузочные и разгрузочные работы необходимо проводить с помощью погрузчика.

Котел необходимо транспортировать исключительно в вертикальном положении.

6. Требования к котельной

Котельная центрального отопления должна соответствовать требованиям нормы PN- 87/B02411. Требования определяют правильно подготовленное помещение для котла, а именно:

- пол котельной должен быть негорючим;
- основа для котла должна обеспечивать стабильное стояние котла, с учетом массы котла вместе с водой;
- в котельной должна быть установлена приточно-вытяжная вентиляция;
- приточный канал должен иметь размер в половину дымохода, и не менее 200x200 мм;
- приточный канал должен быть расположен на задней стенке котельной, за котлом;
- притяжной канал должен быть размером в четверть дымохода, и не менее 140x140 мм;
- вытяжной канал должен быть расположен под накрытием котельной и выведен над крышей;
- приточный и вытяжной каналы должны быть защищены решеткой либо сеткой.

Помещение котельной должно гарантировать беспроблемное обслуживание и функционирование котла. Освещение котельной должно обеспечивать соответствующую видимость. Запрещено использовать в котельной только лишь вытяжную механическую вентиляцию.

7. Установка котла

Рекомендуется, чтобы котел в котельной был установлен на подготовленном для этой цели фундаменте или кочегарной площадке высотой от нескольких до несколько десятков сантиметров. Можно установить котел непосредственно на полу, если нет угрозы наплыва грунтовых вод. Котел должен быть установлен таким образом, чтобы окружающие его предметы или элементы дома не препятствовали засыпанию топлива, чистке или обслуживанию котла.

При использовании предварительно оборудованной котельной необходимо помнить о безопасном расстоянии между котлом и легковоспламеняющимися материалами. Их количество необходимо ограничить до минимума.

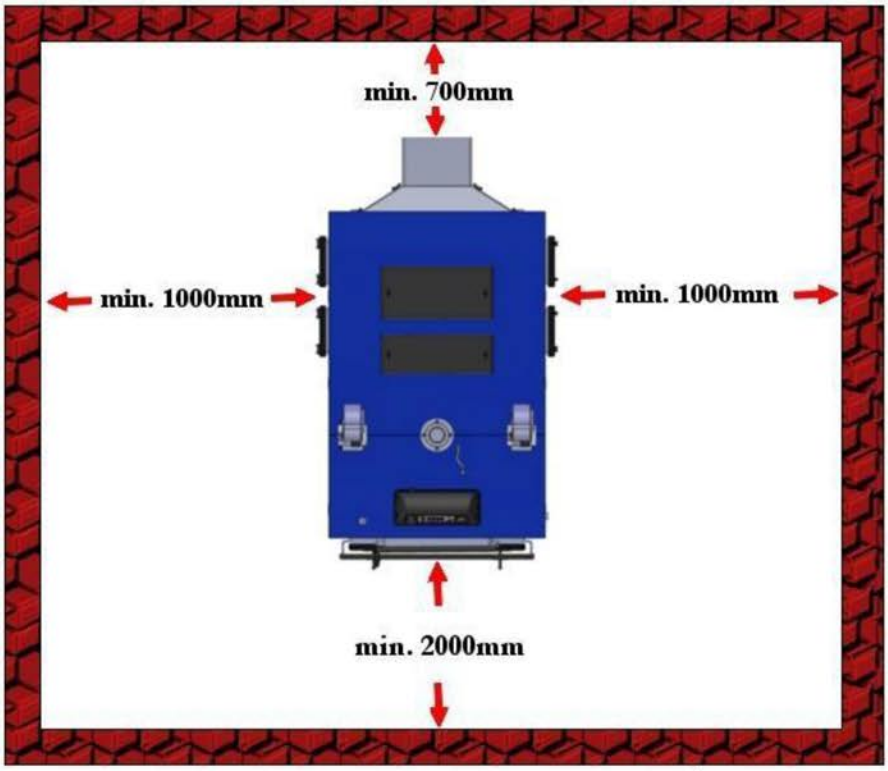

Рис.2 Размещение котла в котельной

Запрещено устанавливать котел в мокрых либо влажных помещениях. Это резко уменьшает жизненный цикл котла и приводит к его повреждению за очень короткий срок.

8. Подключение котла к отопительной системе

Подключение котла необходимо выполнять в соответствии с представленными далее пунктами:

- подключить трубу подачи и возврата отопительной системы к котлу с помощью манжет DN 65 (из комплекта поставки котла). Воротники приварить к инсталляционным трубам;
- подключить котел к водопроводной системе через спусковой кран;
- наполнить систему теплоносителем до момента получения стабильного перелива из сигнальной трубы расширительного бака;
- перекрыть подачу воды в систему;
- проверить надежность соединений водопроводной системы;
- подключить котел к сети электропитания.

Если используется циркуляционный насос центрального отопления, необходимо выполнить так называемый «дифференциальный обход», с помощью которого может осуществляться гравитационный обход теплоносителя, если отключено электропитание либо произошла авария циркуляционного насоса. Такой вариант является очень важным, если в котельной присутствует большое количество горящего топлива, тяга дымохода не позволяет ему угаснуть. Тогда необходим отбор тепла, который реализуется обходом – гравитационным проливом теплоносителя. Использование «гравитационного обхода» и предохранительной трубы является чрезвычайно важным элементом отопительной системы, а также котла.

Подключение котла к системе должно соответствовать требованиям польской нормы PN-91/B-02413 «Безопасность водяных отопительных инсталляций открытой системы».

Монтаж котла должен проводиться уполномоченным лицом либо компанией. Монтаж необходимо выполнить в соответствии с правилами, пользователь должен за этим проследить.

9. Защита

Защиту инсталляции системы отопления необходимо выполнить в соответствии с нормой PN-91/B-02413. Из соображений безопасности людей и окружающей среды, защита котла должна быть выполнена с особой тщательностью и полным использованием актуального состояния техники и знаний. Важнейшими требованиями являются следующие:

- расширительный бак открытой системы должен иметь минимальную емкость 4 ÷ 7% всего объема воды в отопительной системе;
- расширительный бак обязательно должен иметь предохранительную трубу, расширительную трубу, переливную трубу и трубу для развоздушивания;
- диаметр предохранительной и расширительной труб должен соответствовать тепловой мощности котла.

На предохранительных трубах запрещено монтировать запорные клапаны, а трубы необходимо укладывать таким образом, чтобы избежать каких-либо заламываний и сужений. Предохранительные трубы и расширительный бак должны быть защищены от замерзания.

Оптимальные условия работы котла требуют поддержания температуры топочных газов в дымоходе на уровне минимум 160º С, однако температура теплоносителя на возврате к котлу не должна быть ниже 60º С. Разница между температурой подачи и возврата не может превышать 15ºС. Для достижения соответствующих параметров температуры теплоносителя на возврате в котел на уровне не менее 60 ºС, необходимо применять смесительные системы.

Предложенные смесительные системы:

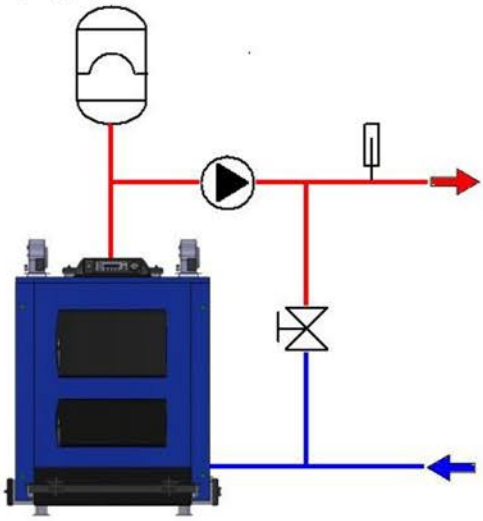

Рис.3 Обходной мостик

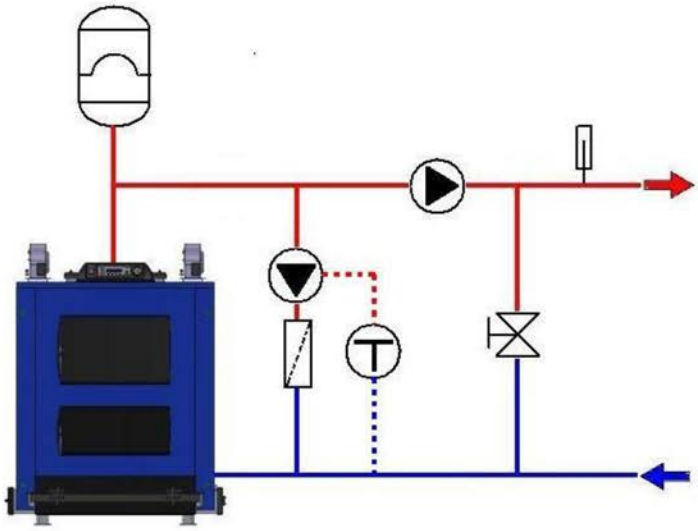

Рис.4 Дозировочно-смесительный насос

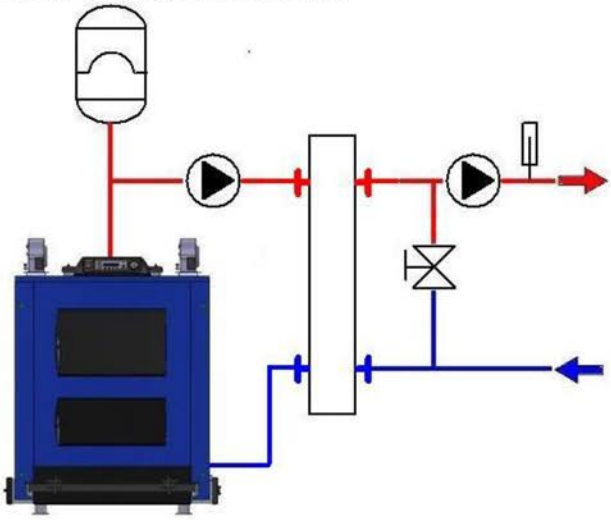

Рис.5 Гидродинамическая муфта

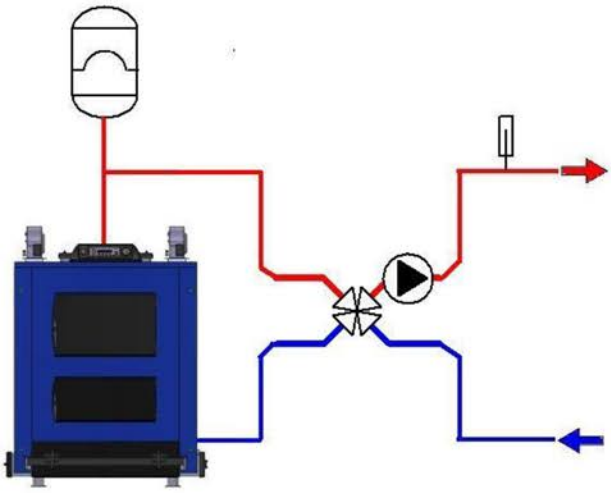

Рис.6 Четырехходовой клапан

ELEKTROMET
technika grzewcza

10. Использование смесительных клапанов

Смесительные клапаны могут частично смешивать горячий теплоноситель, который выходит из котла (подача), с охлажденной водой, которая возвращается из отопительной системы (возврат). Таким образом, избегая «холодного возврата», данные клапаны являются дополнительной защитой котла от коррозии и повышают экономичность эксплуатации при увеличенных параметрах, особенно в периоды, когда необходимо немного тепла.

Использование трехходового и четырехходового клапана увеличивает живучесть и эффективность котла. Контроллер не имеет функции автоматического управления смесительными клапанами. Їх необходимо настроить вручную или использовать внешнее устройство для регулировки работы смесительного клапана. Установка смесительного клапана в защитной конфигурации является условием получения гарантии.

10.1. Четырехходовой клапан

Четырехходовой клапан поворачивает часть теплоносителя с высокой температурой, возвращая его в котел, и повышает таким образом температуру чрезмерно охлажденной воды на возврате. Благодаря этому процессу на стенках теплообменника не появляется увлажнение, что способствует увеличению живучести котла.

Четырехходовой клапан поддерживает повышенную температуру теплоносителя в котловом контуре, созданном клапаном. С помощью данного клапана можно эффективно подогревать теплую воду для использования.

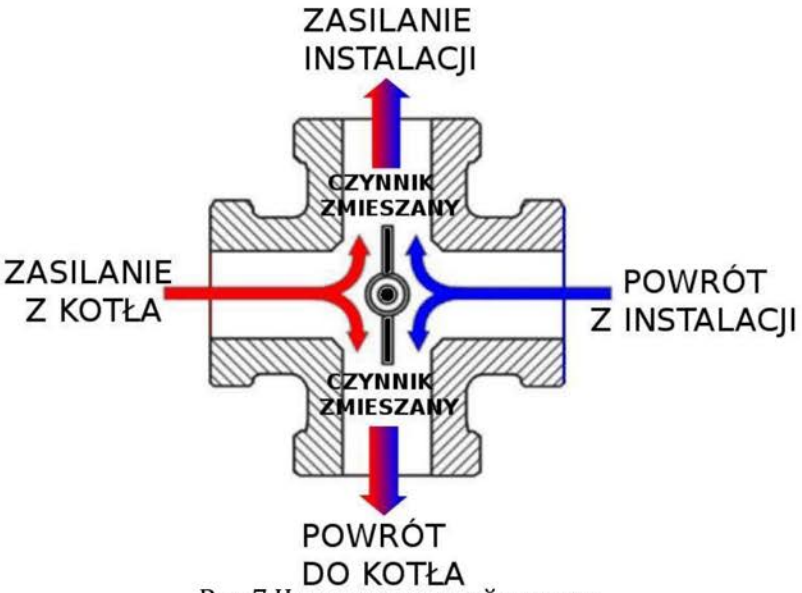

Рис.7 Четырехходовой клапан.

Четырехходовой клапан сочетает преимущества регулировки температуры отопительного цикла, а также поддержания средней температуры в котловом контуре.

ELEKTROMET
technika grzewcza

10.2. Трехходовой клапан

Трехходовые клапаны разделяют теплоноситель, с возможностью его полного перекрытия, например, в летний период, и подогревают только лишь воду для использования. Ниже представлено присоединение для термозащиты (Рис. A) и для регулирования температуры на теплоприемниках (Рис. B).

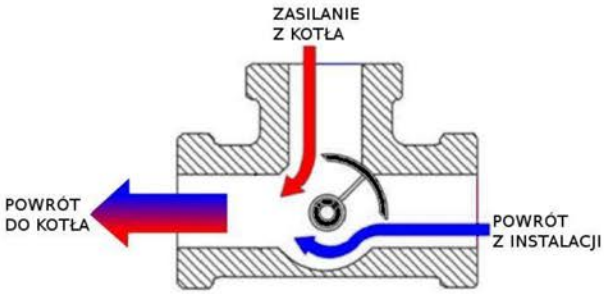

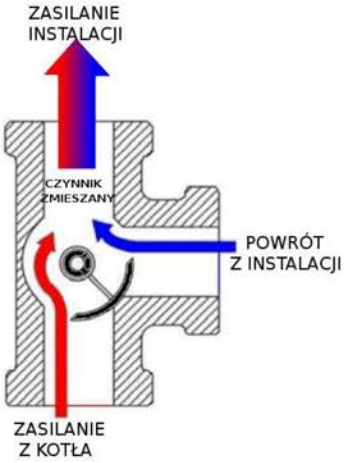

Рис. A
Пример монтажа смесительного клапана в инсталляции с количественным регулированием, **обеспечивает защиту котла от «холодного» возврата**

Рис. B
Пример монтажа смесительного клапана в инсталляции с качественным регулированием не обеспечивает защиту котла от «холодного» возврата

Рис.8 Способы присоединения трехходового клапана.

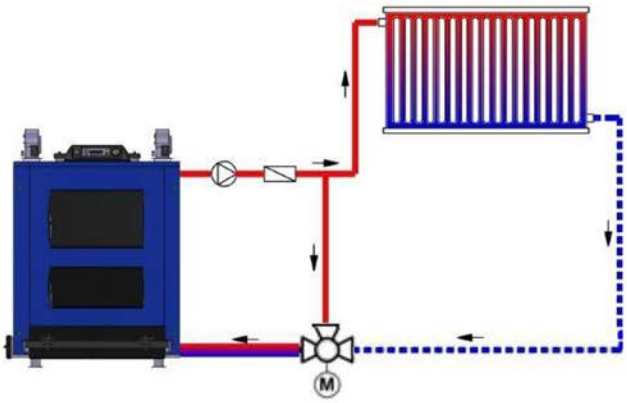

Рис.9 Схема монтажа в защитной конфигурации.

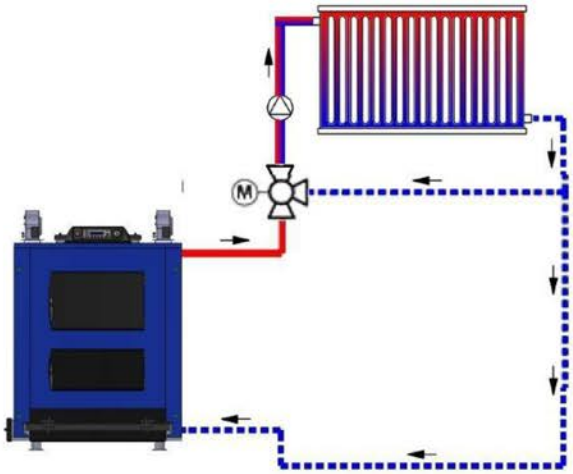

Рис.10 Схема монтажа с качественным регулированием.

Трехходовой смесительный клапан, установленный на обратном трубопроводе инсталляции (рис. A), делает невозможной защиту котла от коррозии с помощью повышения температуры теплоносителя на возврате. Такой способ инсталляции трехходового смесительного клапана является условием получения гарантии на котел.

Инсталляция трехходового клапана для регулирования температуры на теплоприемниках (рис. B) не является условием для предоставления гарантии.

ELEKTROMET
technika grzewcza

11. Низкотемпературная коррозия

Чтобы предотвратить конденсацию топочных газов на стенках теплообменника нужно поддерживать соответствующую температуру воды на выходе из котла в систему и на возврате из системы в котел. Температура теплоносителя на возврате из системы в котел не может быть ниже 60ºC. Разница температур теплоносителя между выходом из котла в систему и возвратом из системы в котел не должна быть более 15ºC. Это значит, что температура теплоносителя на выходе из котла в систему отопления не должна быть ниже 75 ºC.

Температура теплоносителя на возврате из системы в котел должна составлять 60ºC. Температура ниже указанного значения уменьшает срок эксплуатации теплообменника, поскольку в указанном случае на его стенках будут конденсироваться топочные газы. Нелья допускать отложения смолистых веществ, поскольку при повышении температуры они могут воспламениться. Условием правильной эксплуатации котла является ежедневный контроль параметров работи и контроль процесса сжигания. Если отсутствует питание, необходим непрерывный надзор за работой котла.

12. Присоединение котла к электросети

В помещении, в котором установлен котел, должна быть сеть электроснабжения 230 В / 50 Гц, оборудованная защитным или нейтральным проводом. Инсталляция должна заканчиваться контактным гнездом с защитным контактом. Гнездо электропитания должно находиться на безопасном расстоянии от источника тепла. Провода электропитания необходимо проложить таким образом, чтобы на них не воздействовала высокая температура.

Категорически запрещается вмешиваться в электрическую инсталляцию котла. Это касается вентиляторов и контроллера.

13. Подключение котла к дымоходу

Дымоход необходимо присоединить к вытяжной трубе. Если дымоход нужно удлинить, то это можно выполнить из жести толщиной 5 мм типа S235JR. Присоединение должно идти на спад по направлению к котлу, и должно быть не длиннее 600 мм. Особое внимание необходимо обратить на плотность присоединения, чтобы не было потерь тяги. Значительное влияние на правильную работу котла имеет тяга и параметры дымохода. Несоответствующие параметры дымохода являются причиной нарушения правильного процесса сжигания. Таблица представляет измерения, необходимые для канала дымохода при подключении с котлом EKO-KWRW 100 - 200.

Высота дымохода [м]	8	10	12	14	16
Разрез дымохода [см²]	1060,7	948,7	866,0	801,8	750

Таб.5 Необходимый разрез дымохода.

Дымоход должен быть выведен выше крыши дома. Поверхности стен дымохода должны быть гладкими, правильными, без трещин, сужений и внутренних соединений. Перед началом отопления необходимо тщательно прогреть, высушить котел и трубопровод дымохода.

Условием правильной работы котла, а также действия гарантии, является подключение котла к дымоходному каналу согласно предписаниям производителя. Использование других способов присоединения может составлять причину потери гарантии.

14. Обслуживание и эксплуатация котла

Во время первого запуска котла либо после длительного простоя може появиться так называемый «эффект потливости», будет казаться, что котел протекает. В таком случае необходимо интенсивно поднять температуру котла до 80ºC, чтобы прогреть и просушить котел и дымоходный трубопровод.

14.1. Наполнение котла

Теплоносителем может быть вода, которая соответствует норме PN-85/C-04601. Вода для отопительной системы должна быть чистой, без примесей таких веществ, как масло, растворители либо другие агрессивные химические вещества. Вода не может быть «твердой» (с солями кальция). Если она не имеет низкую твердость, тогда ее нужно «смягчить» химическим способом до 7 ºdH (градусы по немецкой системе). Котел наполняется через кран спуска, который находится на боковой стенке котла. Наполнение нужно проводить до того момента, пока не будет достигнут непрерывный пролив теплоносителя в сигнальной трубе расширительного бака.

Запрещается доливать теплоноситель во время работы котла, особенно, когда он работает на высоких параметрах. Добавление теплоносителя в этот момент может повредить котел, он может треснуть, потерять герметичность. В функционирующей системе потери теплоносителя могут быть только лишь от испарения. Большие потери воды свидетельствуют о нарушении герметичности отопительной системы.

14.2. Управление

Котел может быть оборудован контроллером REG-06 или PLUM ecoMAX 250 W, который регулирует работу котла, управляя вентиляторами поддува, насосом отопительной системы, а также насосом C.W.U. Управление осуществляется на основании информации с датчика температуры воды для использования (присутствует в оборудовании котла). Контроллер использует заводские сервисные настройки, а также настройки пользователя. Подробное описание функционирования и обслуживания контроллера находится в инструкции по его обслуживанию, которая является приложением к настоящей инструкции.

Рис. 11 Контроллер REG-06.

Рис.12 Контроллер ecoMAX 250 W.

14.3. Запуск и разжигание котла

Перед первым запуском котла необходимо подробно ознакомиться с инструкцией по обслуживанию котла и контроллера. Условием запуска котла и его правильного функционирования является проверка гидравлических и электрических соединений котла. Перед засыпкой топлива необходимо проверить проходимость каналов поддува камеры сгорания. Для этого нужно включить контроллер, установить функцию разжигания и включить вентилятор. Затем необходимо убедиться, что через отверстия для поддува воздух проходит в камеру сгорания. Если нет никаких проблем, можно приступить к засыпке топлива.

Камеру сгорания необходимо наполнить легко увлажденным илом, чуть выше верхнего края дверцы засыпки. Топливо, которое выпало в зольник, необходимо выбрать и засыпать в камеру сгорания. На выравненную поверхность топлива положить сухую, мятую бумагу и прикрыть ее небольшим количеством хорошей, сухой древесины. Включить контроллер и установить управление на ручную работу. Выключить вентилятор. Все это поджечь и закрыть все двери котла.

На начальном этапе разжигания необходимо несколько раз проконтролировать процесс горения. Равномерное пламя по всей поверхности засыпки свидетельствует о правильно разожженном котле. В этот момент необходимо переключить контроллер на автоматическую работу. Контроллер примет функцию контроля поддува в камеру сгорания, в зависимости от температуры теплоносителя. Воздух подается в камеру сгорания в течение всего процесса сжигания. Если температура упадет ниже 35ºC, автоматически отключается контроль котла и насоса системы отопления.

Во время разжигания, из котла в котельную может просачиваться дым. Может появиться также «эффект запотевания». После того, как котел разожжен и просушен (вместе с трубопроводом дымохода), эти явления должны исчезнуть. Иногда «эффект запотевания» может наблюдаться в течение нескольких дней.

14.4. Работа котла

Автоматический режим работы делает возможным только лишь временный контроль за работой котла. Последующая загрузка и разжигание котла возможно после очищения камеры сгорания и зольника.

В случае отсутствия электропитания, сжигание может происходить через приоткрытую дверцу зольника. Если топливо осталось несгоревшим, нужно подождать, пока оно полностью догорит, угаснет и котел остынет. Остатки топлива, пепел необходимо удалить и засыпать котел новой порцией топлива.

Топливо, которое сгорело не полностью, можно смешать со свежим илом. При постоянном отсутствии электропитания автоматическая работа котла не представляется возможной. В этом случае можно топить традиционным способом. Разжечь котел на водяной колосниковой решетке и время от времени докладывать топливо. Процесс горения необходимо контролировать через приоткрытую дверцу зольника. Таким способом топить возможно только лишь в гравитационной системе, либо же система оборудована циркуляционным насосом вместе с гравитационным обходом и дифференциальным клапаном.

При открывании котла требуется особая осторожность. Нельзя становиться прямо перед отверстием для засыпки.

После достижения температуры контроллер остановит поддув воздуха в камеру сгорания. В это время осуществляются регулярные продувы камеры сгорания. Процесс продува происходит автоматически, согласно заводским настройкам, которые регулируются только в случае крайней необходимости.

В аварийных ситуациях, когда температура воды в котлевырастет до 95ºC, активируется термозащита. Если температура поднимается еще выше, работа вентиляторов задерживается. На панели управления начнет мигающе светить лампочка аварийного состояния. Заканчивается работа котла, когда температура теплоносителя в котле упадет до 35ºC.
Тогда задерживается работа вентилятора и циркуляционного насоса. Если он подключен.

14.5. Периодическое обслуживание котла

Условием правильного функционирования котла является его содержание в соответствующей чистоте. Это касается камеры сгорания, конвекционных каналов топочных газов, которые загрязняются в процессе эксплуатации котла. Вещества, которые образуются в результате сжигания, необходимо усердно устранять в процессе тщательного, периодического очищения. Тщательную очистку котла необходимо проводить один раз в месяц или чаще, в случае необходимости.

Хранение котла имеет значительное влияние на использование топлива. Загрязнения вызывают снижение энергоэффективности котла. Очистку котла необходимо проводить перед каждым новым процессом сжигания. Для очистки нужно использовать все двери и контрольные отверстия. Во время очистки необходимо наиболее тщательно устранить пепел, шлаки, пыль из камеры сгорания, конвекционных каналов, решетки и зольника. Очень важное значение для хорошего горения имеет проходимость каналов, через которые проходит воздух. Функционирование поддува необходимо проверить с помощью засыпки новой порции топлива. Если какое-то отверстие для поддува будет забито, необходимо острым предметом его пробить и прочистить. Проходимость каналов имеет ключевое значение для функционирования котла. Очистить димохід можно через два отверстия для контроля, которые находятся на его выходе.

Запрещается чистить котел во время его работы или когда в нем все еще находится недогоревшее топливо. Очистку необходимо проводить во время остановки работы котла.

Во время эксплуатации котла необходимо помнить о следующем:

- тщательная очистка котла имеет большое влияние на правильное функционирование котла, на обеспечение хорошей тяги, на экономное использование топлива, на выносливость котла;
- плохое качество топлива, мелкозернистость, большое содержание негорючих соединений очень загрязняет котел, при таких условиях процесс сжигания происходит неправильно;
- большая влажность в котельной и большое количество воды в топливе (свыше 20%) ускоряет коррозию котла, сокращает его жизненный цикл.

Если очистка выполняется систематически, а эксплуатация происходит в соответствии с перечисленными требованиями, работа с котлом не будет создавать проблем и трудностей.

15. Аварийная остановка котла

Причиной аварийной остановки работы котла может быть:

- превышение максимальной температуры воды в котле (свыше 95ºC), при таких условиях контроллер переходит в аварийное состояние, выключаются вентиляторы;
- превышение давления воды в системе;
- вытекание воды из системы или котла;
- повреждение системы, трещины в трубах, несоответствия в клапанах, арматуре и др.
- другие угрозы для дальнейшей безопасной эксплуатации котла.

Во время аварийной остановки необходимо действовать в соответствии со следующими советами:

- устранить топливо из котла, осторожно, чтобы не обжечь тело и не отравиться угарным газом. Топливо необходимо собрать в металлическую емкость и сразу вынести на открытый воздух;
- аварийную отключение котла необходимо выполнять в присутствии другого человека, который предоставил бы помощь в случае потери сознания под влиянием дыма;
- устранить жар возможно только лишь при условии интенсивного проветривания котельной;
- если в котельной наблюдается чрезмерная задымленность, процедуру аварийного отключения котла необходимо провести с помощью службы пожарной безопасности;
- допускается тушение песком;
- в закрытом помещении запрещено тушение водой. Это можно сделать только лишь на открытом пространстве, на расстоянии не менше, чем 3 м от котла.

В случае аварийной остановки работы котла необходимо действовать в соответствии с правилами пожарной безопасности. В случае угрозы пожара нужно вызывать службу пожарной безопасности.

После процедуры аварийной остановки необходимо определить причину аварии. Поврежденные элементы необходимо заменить и вернуть систему в состояние полной исправности. После этого можно приступить к наполнению системы теплоносителем и повторному запуску котла.

16. Отключение котла

Отключение котла осуществляется после окончания отопительного сезона либо в других случаях запланированного перерыва. После того, как топливо полностью догорит, а котел остынет, необходимо провести тщательную очистку. Теплоноситель из системы можно спустить только лишь во время ремонтных работ. В случае длительного перерыва в работе котла рекомендуется поместить во внутрь камеры средства, которые абсорбируют влагу. Особенно это касается холодных и влажных котельных. В качестве веществ, хорошо поглощающих влагу, можно использовать силикагель либо негашеная известь. Помещение котельной на время перерыва в работе котла должно быть сухим и с хорошей вентиляцией. Повышенная влажность воздуха в котельной ускоряет коррозию котла.

При условии правильно проведенной процедуры отключения котла, его последующий запуск будет происходить легко и без проблем.

17. Условия безопасной эксплуатации

Основным условием для правильной эксплуатации котла является выполнение его инсталляции в соответствии с требованиями нормы PN-91/B-02413. Во время работы с котлом необходимо помнить:

- обслуживать котел могут только лица, ознакомленные с инструкцией по обслуживанию, разбираются в функционировании котла и контроллера;
- для разжигания котла можно использовать только лишь твердое топливо. Жидкое, легковоспламеняющееся топливо может создать угрозу взрыва, что угрожает безопасности и здоровью пользователей.

Запрещается разжигать котел легковоспламеняющимися и взрывчатыми веществами, которые могут привести к травмированию людей, повреждению котла либо имущества.

- для обслуживания котла необходимо использовать перчатки, защитные очки и покрытие головы;
- во время открытия дверцы для засыпки нельзя становиться перед отверстием, необходимо стать сбоку. Нельзя открывать в процессе работы котла люки для очистки, какие-либо другие двери, кроме дверцы для засыпки;
- если температура теплоносителя превышает 95ºC, необходимо обеспечить максимальный отбор тепла от котла, одновременно выключив вентиляторы;
- на котле и вблизи него запрещено хранить легковоспламеняющиеся материалы;
- провода питания от электросети необходимо проложить на безопасном расстоянии от источников тепла (двери, дымоход) таким образом, чтобы на них не влияла высокая температура;

- запрещено вмешательство в арматуру и электронное оборудование котла;
- условием хорошей работы котла является использование топлива, указанного в инструкции;
- во время работы котла необходимо проверять герметичность водяной и дымоходной систем, а также самого котла;
- в зимний период запрещается делать длительные перерывы в отоплении, которые угрожают замораживанию теплоносителя;
- после окончания отопительного сезона котел необходимо тщательно очистить и высушить. Помещение котельной не может быть влажным, не допускается наличие воды на полу;
- если есть подозрение, что теплоноситель в системе замерз, необходимо проверить проходимость предохранительной трубы к расширительному баку. Нужно запустить теплоноситель в систему и проверить пролив в расширительном баке. Если проходимость в предохранительной трубе отсутствует, запрещено разжигание котла;
- наполнение системы в зимний период необходимо проводить очень осторожно, лучше это сделать горячим теплоносителем таким образом, чтобы он не замерз в системе;
- в случае аварии системы и отсутствия теплоносителя, его нельзя заливать, это может привести к повреждению котла. Необходимо осторожно удалить топливо из камеры сгорания, избегая травмирования тела и угрозы пожара;
- в случае больших потерь теплоносителя необходимо проверить герметичность системы и убедиться, что в предохранительных трубах отсутствуют накопления котлового камня. Уменьшение просвета труб через отложения камня может привести к повреждению системы.

18. Поиск и устранение неисправностей

Тип	Возможная причина аварии	Способ устранения
1. Не удается запустить котел.	• Отсутствие топлива	• Добавить топливо
	• Отсутствие электрического соединения контролера	• Подключить контроллер к сети электропитания
	• Отключена термозащита STB	• Включить термозащиту STB на контроллере
	• Перегорел плавкий предохранитель в контроллере	• Заменить на новый (ток 2А)
2. Не достигается заданная температура	• Использование топлива плохого качества	• Использовать топливо лучшего качества
	• Загрязнен теплообменник	• Тщательно очистить теплообменник от отложений
	• Неправильно подобранный или загрязненный дымоход	• Проконтролировать проходимость дымоходного канала, тщательно вычистить дымоход
	• Неправильный выбор котла по отношению к отапливаемой поверхности либо низкая эффективность инсталляции системы отопления	• Модернизация инсталляции системы отопления • Исправление энергоэффективности объекта
	• Несоответствующие настройки контроллера	• Подробно ознакомиться с инструкцией контроллера и изменить параметры
3. Значительное превышение температуры относительно настроенного значения	• Превышение тяги	• Отрегулировать вентилятор таким образом, чтобы естественная тяга не открывала клапанов вентиляторов
	• Большие затраты теплоносителя	• Допустить теплоноситель в котел, но только лишь тогда, когда котел охлажденный
	• Несоответствующие параметры поддува	• Увеличить время между продувами • Уменьшить время продува • Уменьшить силу поддува
4. Дым, исходящий из-под заглушек люков для очистки	• Неправильно установленные заглушки	• Докрутить шурупы, зажимающие заглушку
	• Загрязнение либо повреждение герметизирующего шнура	• Почистить либо заменить на новый герметизирующий шнур
5. Дым, исходящий из-под дверцы	• Недостаточная тяга дымохода ○ Очень низкий дымоход ○ Малый разрез дымохода ○ Неплотный дымоход	○ Приподнять дымоход ○ Увеличить разрез дымохода ○ Уплотнить дымоход

	○ Загрязненный дымоход ○ Загрязненный котел	○ Вычистить дымоход ○ Вычистить котел
	• Открыть дверцу во время работы вентиляторов	• Перед тем, как открыть дверцу, необходимо отключить поддув
	• Загрязнение либо повреждение герметизирующего шнура	• Почистить либо заменить на новый герметизирующий шнур
6. Слышны «взрывы» в котле	• Плохая проходимость дымохода	• Почистить дымоход
	• Несоответствующие настройки контроллера	• Отрегулировать настройки, увеличить частоту продувов
7. Вода в котле булькает, закипает	• Не осуществляется отбор тепла	• Не закрывать клапанами теплоприемников
	• Плохо выполнена система отопления	• Модернизировать систему
8. Котел тухнет во время автоматической работы	• Плохое качество топлива	• Вибрати краще паливо
	• Несоответствующие настройки контроллера	• Отрегулировать настройки
	• Недостаточный поддув вентиляторов	• Настроить соответствующий поддув
9. Котел тухнет непосредственно после разжигания	• Контроллер слишком долго работает в режиме разжигания	• Переключить контроллер в режим автоматической работы
10. Низкая температура теплоносителя при интенсивном горении	• Сильно загрязненный теплообменник котла	• Тщательно очистить котел, камеру сгорания, конвекционные каналы
	• Котловой камень внутри водяной рубашки	• Устранить камень соответствующим способом
	• Слишком большой отбор тепла относительно мощности котла • Большой расход тепла	• Поднять эффективность системы и тепловую эффективность дома
	• Плохо подобранный котел по отношению к системе отопления	• Выбрать котел с большей мощностью
12. Отложения смолистых веществ на стенках котла	• Сжигание влажного топлива	• Использовать сухое топливо
	• Использование топлива плохого качества	• Использовать топливо лучшего качества
13. Вытекание воды из котла	• Конденсация водяных паров из топочных газов вследствие большой разницы температуры подачи и возврата котла	• Использовать параметры работы, представленные в инструкции по обслуживанию
	• Работа котла на низких параметрах	

19. Гарантия

19.1. Срок действия гарантии

ZUG ELEKTROMET, далее по тексту ГАРАНТ, предоставляет 12 месяцев гарантии на герметичность корпуса котла. На другие элементы, кроме случаев, определенных в п. 19.2, предоставляется 12-месячная гарантия, которая исчисляется со дня покупки котла. На элементы котла, замененные во время гарантийного ремонта, который был выполнен в первый год эксплуатации котла (рассчитано со дня покупки), предоставляется 12-месячная гарантия на герметичность, в случае корпуса котла, и 12-месячную – на другие элементы котла. На элементы котла, замененные в течение второго либо третьего года эксплуатации (рассчитано со дня покупки), предоставляется гарантия 12 месяца на герметичность корпуса и 12 месяцев – на другие элементы котла.

19.2. Объем гарантии

Гарант обеспечивает исправное функционирование котла при условии, что котел будет установлен, запущен и эксплуатирован в соответствии с Инструкцией по инсталляции и обслуживанию. ZUG ELEKTROMET несет ответственность за физические недостатки устройства, которые проявились по вине изготовителя.

Во время действия гарантии пользователь котла имеет право на бесплатный ремонт повреждений, которые случились по вине производителя. Проблемы, которые полностью делают невозможным использование котла, будут устраняться с помощью сервисной организации производителя в срочном режиме, максимально сроком до 60 часов, с момента телефонной либо письменной заявки. Повреждения, не требующие срочного вмешательства, будут устраняться сервисной организацией производителя до 14 рабочих дней с момента заявки о неисправности. В отдельных случаях, например, если запасные части должен предоставить субпоставщик, срок ремонта может длиться до 21 рабочего дня от даты заявки.

Все проблемы в работе котла или аварии, которые случились по причине:

- несоответствующего качества использованного топлива;
- инсталляции котла, которая не соответствует Инструкции по обслуживанию и правовым требованиям;
- плого выбранного устройства;
- плохо выбранного и несоответствующего технического состояния дымохода;
- несоответствующей тяги дымохода,

а также

- кородированных стальных элементов корпуса и теплообменника (особенно на задней стенке котла), которые появились в результате длительного просачивания воды и продуктов горения, вызванного использованием мокрого топлива и удержанием низкой температуры топочных газов или теплоносителя на возврате;
- повреждения котла вследствие его использования при слишком низких параметрах;
- повреждения котла из-за плохой просушки дымохода от осадков и конденсатов;
- лакового покрытия,

не подлежат гарантии.

1) Не подлежат гарантии повреждения контроллера и вентилятора, которые случились по причине атмосферных разрядов, проблем в электросети, механических, химических, термических повреждений и загрязнений, модернизации и ремонта не уполномоченными на это лицами.

Пользователь обязан уплатить средства за приезд гарантийной сервисной службы в случае немотивированного вызова, например:

- **ремонт повреждения, которое произошло по вине пользователя,**
- **котел самовольно модернизирован,**
- **осмотр котла,**
- **запуск котла,**
- **регулировка параметров сжигания,**
- **отсутствие напряжения в инсталляции, которая питает котел,**
- **замена предохранителя в электрической инсталляции котла,**
- **трудности в запуске и эксплуатации котла, связанные с несоответствующим качеством угля (калорийность, грануляция, образование шлака), невозможно выполнить ремонт по причинам, не зависящим от сервисной службы:**
    - **отсутствие соответствующего топлива,**
    - **недостаточная тяга,**
    - **неисправная электрическая инсталляция, которая питает котел,**
    - **несоответствующая инсталляция котла.**

Пользователь теряет право гарантии на котел в следующих случаях:

- выполнение самовольных изменений в конструкции котла,
- несоблюдение требований по установке, хранению и эксплуатации котла, представленных в Инструкции по обслуживанию,
- проверка герметичности котла с помощью сжатого воздуха,
- изменения в электрической инсталляции котла либо присоединение дополнительных регулирующих устройств без согласования с сервисной службой производителя,
- котел термически не защищен четырех- или трехходовым смесительным клапаном от коррозии по причине слишком холодной воды на возврате,
- не рассчитался с ZUG ELEKTROMET
- ремонт котла в период гарантии лицами, не уполномоченными на выполнение ремонта,
- повреждения и неправильное функционирование котла, возникшие в результате:
    - несоответствующей транспортировки до котельной,
    - неправильной установки котла,
    - превышения наибольшей допустимой температуры в котле,
    - замерзания воды в инсталляции либо в котле,
    - попадания холодной воды в разогретый котел,
    - тушения котла водой,
    - запуска котла без достаточного количества воды,
    - коррозии стальных элементов теплообменника, которая появилась вследствие:
        - длительной эксплуатации котла при температуре воды на возврате из системы отопления ниже 60° C,

- не систематичной и не тщательной очистки котла от сажи, летучего пепла, смолистых веществ во время эксплуатации, а также перед длительными перерывами в эксплуатации, например, окончание отопительного сезона,
- установки котла во влажной котельной, отсутствия вентиляции, отсутствия защиты котла от скопления воды на стенках теплообменника после отопительного сезона (рекомендуется оставить открытой дверцу котла, во внутрь положить гигроскопические материалы и др.).
- недостаточной тяги дымохода,
- использования в системе отопления воды твердостью свыше 7° dH (немецкая система измерения) и скопления котлового камня.

Не подлежат гарантии повреждения контроллера и вентилятора, которые произошли по причине атмосферных разрядов, проблем в электросети, механических, химических, термических повреждений и загрязнений, модернизации и ремонта не уполномоченными на то лицами.

18.1. Другое

Производитель котла не несет ответственности за несоответствующий выбор мощности котла. Способ ремонта устройства определяет ГАРАНТ. Претензии к качеству котла необходимо заявлять в сервисную организацию производителя не позднее, чем за 30 дней с момента подтверждения неисправности, по номеру тел. (067) 314 4820 , **время 7ºº- 15ºº,** электронной почтой по адресу: elektromet@elektromet.com.ua, на сайте www.elektromet.com.ua либо в пункте приобретения устройства.

Документы, которые уполномочивают сервисную организацию производителя провести ремонт, это: Фактура покупки котла и заполненный Гарантийный талон на котел, а также приложенные гарантийные талоны и техническая документация на вентилятор поддува. Данные документы пользователь должен хранить в период действия гарантии на котел и представлять их сервисной организации до начала ремонта.

Если заявляется несоответствующее горение в котле (недостаточная тяга, засмоленность, проход дыма вовнутрь котельной), необходимо обязательно предоставить ксерокопию экспертизы специализированной компании трубочистов о том, что дымоход соответствует всем требованиям технической документации котла.

Гарантии подлежат котлы, приобретенные и установленные на территории Республики Польши.

В случаях, не предусмотренных настоящей инструкцией, применяются положения Гражданского Кодекса.

19. Приложения

- № 1: гарантийный талон на котел EKO-KWRW 100 - 200
- № 2: инструкция по обслуживанию контроллера
- № 3: техническая документация на вентиляторы

МІНІСТЕРСТВО ОХОРОНИ ЗДОРОВ'Я УКРАЇНИ
ДЕРЖАВНА САНІТАРНО-ЕПІДЕМІОЛОГІЧНА СЛУЖБА

ЗАТВЕРДЖУЮ

ДЕРЖАВНА САНІТАРНО-ЕПІДЕМІОЛОГІЧНА СЛУЖБА УКРАЇНИ
(назва установи)
вул.Грушевського, 7, м.Київ, 01601
(місцезнаходження)
253-94-84, 559-29-88

Перший заступник головного державного санітарного лікаря України

О.П. Кравчук

Висновок державної санітарно-епідеміологічної експертизи

від 05.06. 2014р. № 05.03.02-03/ 37486

Котли водогрійні, що працюють на твердому паливі, торговельних марок BUDERUS, ELEKTROMET (згідно з додатком до Висновку)
(об'єкта експертизи)

код за УКТЗЕД: 8403
(код за ДКПП, код за УКТЗЕД артикул)

для обігріву приміщень; реалізація через оптову та роздрібну торговельну мережу
(сфера застосування та реалізації об'єкта експертизи)

Zaklad Urzadzen Grzewczych 'Elektromet', Wojciech Jurkiewicz 48-100 Glubczyce, Goluszowice 53, tel/fax 077/471 01 00, Польща
(країна, виробник, адреса, місцезнаходження, телефон, факс, E-mail, WWW)

Zaklad Urzadzen Grzewczych 'Elektromet', Wojciech Jurkiewicz 48-100 Glubczyce, Goluszowice 53, tel/fax 077/471 01 00, Польща
(заявник експертизи, адреса, місцезнаходження, телефон, факс, E-mail, WWW)

Контракт додається до документації, що супроводжує вантаж
(дані про контракт на постачання об'єкта експертизи в Україну)

Об'єкт експертизи відповідає встановленим медичним критеріям безпеки / показникам:
параметри мікроклімату (у т.ч. температура нагрітих обмежувальних поверхонь, з якими може бути контакт людини, не більше 45°С; рівень теплового випромінювання не більше ГДР - 70 Вт/м²) відповідно до ДСН 3.3.6.042-99 «Державні санітарні норми мікроклімату виробничих приміщень», СНіП 2.04.05-91 «Отопление, вентиляция и кондиционирование»; рівень шуму не більше ГДР – 55 дБА відповідно до СН 3077-84 «Санитарные нормы допустимого шума в помещениях жилых и общественных зданий и на территории жилой застройки»; середньодобова концентрація шкідливих речовин у повітрі - не більше: вуглецю II оксиду (ГДК) – 3,0 мг/м³; азоту оксидів (ГДК) - 0,06 мг/м³ відповідно до ДСП 201-97 «Державні санітарні правила охорони атмосферного повітря населених місць (від забруднення хімічними та біологічними речовинами)»
(критерії безпеки / показники)

Необхідними умовами використання /застосування, зберігання, транспортування, утилізації, знищення є:
Використання, зберігання, транспортування здійснюється згідно з Інструкцією виробника. Котли повинні бути забезпечені димоходом з відводом продуктів згоряння через зовнішню стіну. Всі монтажні роботи, установка обладнання, його технічне обслуговування повинні бути проведені кваліфікованими та уповноваженими на такі роботи фахівцями. Згідно діючим нормативам монтажна організація зобов'язана надати ліцензію на проведення робіт. Інструкція з монтажу та експлуатації повинна зберігатися у надійному місці і бути доступна для користувачів.
(особливості умов використання, застосування, зберігання, транспортування, утилізації, знищення)

За результатами державної санітарно-епідеміологічної експертизи Котли водогрійні, що працюють на твердому паливі, торговельних марок BUDERUS, ELEKTROMET (згідно з додатком до Висновку), за наданим заявником

Додаток до Висновку державної санітарно-епідеміологічної експертизи

від 05.06. 2014 р. № 05.03.02-03/ 37486

1. Котли водогрійні торговельної марки ELEKTROMET, що працюють на твердому паливі, моделей:

EKO-KWS теплопродуктивністю: 6 кВт, 10 кВт, 14 кВт, 20 кВт, 25 кВт, 30 кВт;
EKO-KWD теплопродуктивністю: 15 кВт, 20 кВт, 25 кВт, 30 кВт, 35 кВт, 40 кВт, 45 кВт;
EKO-KWR теплопродуктивністю: 15 кВт, 20 кВт, 25 кВт, 30 кВт;
EKO-KWRW теплопродуктивністю: 15 кВт, 20 кВт, 25 кВт, 30 кВт, 40 кВт, 50 кВт, 60 кВт, 70 кВт, 99 кВт, 100 кВт, 150 кВт, 200 кВт;
EKO-KWW теплопродуктивністю: 15 кВт, 20 кВт, 25 кВт, 30 кВт, 35 кВт;
EKO-KWU теплопродуктивністю: 15 кВт, 20 кВт, 25 кВт, 30 кВт, 35 кВт;
EKO-KWW plus теплопродуктивністю: 15 кВт, 20 кВт, 25 кВт, 30 кВт, 35 кВт;
EKO-KWU plus теплопродуктивністю: 15 кВт, 20 кВт, 25 кВт, 30 кВт, 35 кВт;
EKO-KWW STRONG plus теплопродуктивністю: 15 кВт, 20 кВт, 25 кВт, 30 кВт, 35 кВт;
EKO-KWD plus теплопродуктивністю: 15 кВт, 20 кВт, 25 кВт, 30 кВт, 35 кВт, 40 кВт, 45 кВт;
EKO-KWP ns теплопродуктивністю: 12 кВт, 15 кВт, 20 кВт, 25 кВт, 38 кВт, 50 кВт, 99 кВт,100 кВт, 150 кВт, 200 кВт;
EKO-KWPR DUAL теплопродуктивністю: 15 кВт, 25 кВт, 38 кВт, 50 кВт;
EKO-KWP Multi теплопродуктивністю: 15 кВт, 20 кВт, 25 кВт, 38 кВт, 50 кВт;
EKO-KWP Multi DUAL теплопродуктивністю: 15 кВт, 20 кВт, 25 кВт, 38 кВт, 50 кВт;
EKO-PED теплопродуктивністю: 20 кВт, 35 кВт,50 кВт;
EKO-PE compact теплопродуктивністю: 18 кВт, 35 кВт,50 кВт;
EKO-PE теплопродуктивністю: 20 кВт, 35 кВт,50 кВт;
EKO-PE DUAL теплопродуктивністю: 20 кВт, 35 кВт,50 кВт;
EKO-KWP premium теплопродуктивністю: 12 кВт, 15 кВт, 20 кВт, 25 кВт, 38 кВт, 50 кВт, 99 кВт, 100 кВт, 150 кВт, 200 кВт

2. Котли водогрійн торговельної марки BUDERUS, що працюють на твердому паливі, моделей:

BUDERUS EKO-KWS теплопродуктивністю: 6 кВт, 10 кВт, 14 кВт, 20 кВт, 25 кВт, 30 кВт;
BUDERUS EKO-KWD теплопродуктивністю: 15 кВт, 20 кВт, 25 кВт, 30 кВт, 35 кВт, 40 кВт, 45 кВт;
BUDERUS EKO-KWR теплопродуктивністю: 15 кВт, 20 кВт, 25 кВт, 30 кВт;
BUDERUS EKO- KWRW теплопродуктивністю: 15 кВт, 20 кВт, 25 кВт, 30 кВт, 40 кВт, 50 кВт, 60 кВт, 70 кВт, 99 кВт, 100 кВт,150 кВт, 200 кВт;
BUDERUS EKO-KWW теплопродуктивністю: 15 кВт, 20 кВт, 25 кВт, 30 кВт, 35 кВт;
BUDERUS EKO-KWU теплопродуктивністю: 15 кВт, 20 кВт, 25 кВт, 30 кВт, 35 кВт;
BUDERUS EKO-KWW plus теплопродуктивністю: 15 кВт, 20 кВт, 25 кВт, 30 кВт, 35 кВт;
BUDERUS EKO-KWU plus теплопродуктивністю: 15 кВт, 20 кВт, 25 кВт, 30 кВт, 35 кВт;
BUDERUS EKO-KWW STRONG plus теплопродуктивністю: 15 кВт, 20 кВт, 25 кВт, 30 кВт, 35 кВт;
BUDERUS EKO-KWD plus теплопродуктивністю: 15 кВт, 20 кВт, 25 кВт, 30 кВт, 35 кВт, 40 кВт, 45 кВт;
BUDERUS EKO-KWP ns теплопродуктивністю: 12 кВт, 15 кВт, 20 кВт, 25 кВт, 38 кВт, 50 кВт, 99 кВт, 100 кВт, 150 кВт, 200 кВт;
BUDERUS EKO-KWPR DUAL теплопродуктивністю: 15 кВт, 25 кВт, 38 кВт, 50 кВт;
BUDERUS EKO-KWP Multi теплопродуктивністю: 15 кВт, 20 кВт, 25 кВт, 38 кВт, 50 кВт;
BUDERUS EKO-KWP Multi DUAL теплопродуктивністю: 15 кВт, 20 кВт, 25 кВт, 38 кВт, 50 кВт;
BUDERUS EKO-PED теплопродуктивністю: 20 кВт, 35 кВт,50 кВт;
BUDERUS EKO-PE compact теплопродуктивністю: 18 кВт, 35 кВт,50 кВт;
BUDERUS EKO-PE теплопродуктивністю: 20 кВт, 35 кВт,50 кВт;
BUDERUS EKO-PE DUAL теплопродуктивністю: 20 кВт, 35 кВт,50 кВт;
BUDERUS EKO-KWP premium теплопродуктивністю: 12 кВт, 15 кВт, 20 кВт, 25 кВт, 38 кВт, 50 кВт, 99 кВт,100 кВт, 150 кВт, 200 кВт

ДУ «Інститут медицини праці НАМН України» 01033, м. Київ, вул. Саксаганського, 75, тел: приймальня: (044) 284-34-27, e-mail: yik@nanu.kiev.ua
секретар експертної комісії: (044) 289-63-94, e-mail: test-lab@ukr.net

Протокол експертизи № 6143 від 4 червня 2014 року

Заступник Голови експертної комісії _____ Захаренко М.І.

МІНІСТЕРСТВО ЕКОНОМІЧНОГО РОЗВИТКУ І ТОРГІВЛІ УКРАЇНИ
ДЕРЖАВНА СИСТЕМА СЕРТИФІКАЦІЇ УкрСЕПРО

Серія ВГ

СЕРТИФІКАТ ВІДПОВІДНОСТІ

Зареєстровано в Реєстрі за № UA1.190.0028530-16
Зарегистрирован в Реестре

Термін дії з 31 травня 2016 до 30 травня 2018
Срок действия с

Продукція Котли торговельної марки: ELEKTROMET (згідно додатку 20 найменувань), BUDERUS (згідно додатку 20 найменувань)
Продукция

8403
код УКТ ЗЕД, ТН ЗЕД

код ДКПП, ОКП

Відповідає вимогам
Соответствует требованиям
ДСТУ 2326-93 пп. 3.1, 3.5-3.7. 4.3,4.4,4.6-4.9, 4.11-4.14; ДСТУ EN 12952-1:2006 пп. 1.1, 1.2, р.6; ДСТУ EN 12952-7:2006 р.4-6; ДСТУ EN 12952-9:2006 р.4-10; ДСТУ EN 60204-1:2014 п. 5.1.6; 5.2.1; 5.3.3.3.2; ДСТУ EN 55014-1:2014, п. 4.1; ДСТУ EN 55014-2:2015п.п. 5.1-5.7.

Виробник продукції
Изготовитель продукции
Zaklad Urzadzen Grzewczych Elektromet Wojciech Jurkiewicz 48-100 Glubczyce, Goluszowice 53, tel 077/471 01 00, Польща

Сертифікат видано
Сертификат выдан
Zaklad Urzadzen Grzewczych Elektromet Wojciech Jurkiewicz 48-100 Glubczyce, Goluszowice 53, tel 077/471 01 00, Польща

Додаткова інформація
Дополнительная информация
Котли торговельної марки ELEKTROMET, BUDERUS, які виготовляються серійно в період з 31.05.2016 р. до 30.05.2018 р. з урахуванням гарантійного терміну зберігання. Технічний нагляд один раз на рік

Сертифікат видано органом з сертифікації
Сертификат выдан органом по сертификации
ОС ТОВ 'ВИПРОБУВАЛЬНО-СЕРТИФІКАЦІЙНИЙ ЦЕНТР 'ПІВДЕНТЕСТ' - адреса: Україна, м. Дніпропетровськ, вул. Миронова 7а, оф. 14 свідоцтво про призначення № UA.P.190 від 11.03.2013 р., свідоцтво про уповноваження № UA.PN.190 від 11.03.2013 р.

На підставі
На основании
Протоколу сертифікаційних випробувань № Т121/05-16 від 31.05.2016 р., виданого ВЛ 'ВСЦ 'Південтест', 49054, м. Дніпропетровськ, пр-т Калініна, 50, атестат акредитації № 2Н485 від 25.10.2013 р. до 24.10.2018 р., акт обстеження виробництва № 190-034/16 від 13.05.2016 р.

№ 611981

Керівник органу з сертифікації
Руководитель органа по сертификации

підпис — О.Г. Торба
ініціали, прізвище

М.П.

Чинність сертифіката відповідності можна перевірити в Реєстрі системи УкрСЕПРО за тел. (044) 528-54-35

ТОВ "Укрспецполіграфія", зам. 15-260, 2015 р., III кв.

МІНІСТЕРСТВО ЕКОНОМІЧНОГО РОЗВИТКУ І ТОРГІВЛІ УКРАЇНИ
ДЕРЖАВНА СИСТЕМА СЕРТИФІКАЦІЇ УкрСЕПРО

Серія ГЄ

ДОДАТОК 1

до сертифіката відповідності / свідоцтва про визнання

Приложение к сертификату соответствия / свидетельству о признании

№ UA1.190.0028530-16

Котли водогрійні ТМ ELEKTROMET:

« 31 » травня 2016

I ручна подача палива

1. EKO-KWS потужністю - 6 кВт, 10 кВт, 14 кВт, 20 кВт, 25 кВт, 30 кВт;
2. EKO-KWD потужністю - 15 кВт, 20 кВт, 25 кВт, 30 кВт, 35 кВт, 40 кВт, 45 кВт;

II ручна подача палива з управлінням

3. EKO-KWR потужністю: 15 кВт, 20 кВт, 25 кВт, 30 кВт;
4. EKO- KWRW потужністю: 15 кВт, 20 кВт, 25 кВт, 30 кВт, 40 кВт, 50 кВт, 60 кВт, 70 кВт, 99 кВт,100 кВт, 150 кВт, 200 кВт
5. EKO-KWW потужністю: 15 кВт, 20 кВт, 25 кВт, 30 кВт, 35 кВт;
6. EKO-KWU потужністю: 15 кВт, 20 кВт, 25 кВт, 30 кВт, 35 кВт;
7. EKO-KWW plus потужністю: 15 кВт, 20 кВт, 25 кВт, 30 кВт, 35 кВт;
8. EKO-KWU plus потужністю: 15 кВт, 20 кВт, 25 кВт, 30 кВт, 35 кВт;
9. EKO-KWW STRONG plus потужністю: 15 кВт, 20 кВт, 25 кВт, 30 кВт, 35 кВт;
10. EKO-KWD plus потужністю: 15 кВт, 20 кВт, 25 кВт, 30 кВт, 35 кВт, 40 кВт, 45 кВт;

III автоматична подача палива

11. EKO-KWP ns потужністю: 12 кВт, 15 кВт, 20 кВт, 25 кВт, 38 кВт, 50 кВт, 99 кВт, 100 кВт, 150 кВт,200 кВт;
12. EKO-KWP Premium потужністю: 12 кВт, 15 кВт, 20 кВт, 25 кВт, 38 кВт, 50 кВт, 99 кВт, 100 кВт,150 кВт, 200 кВт;
13. EKO-KWPR DUAL потужністю: 15 кВт, 25 кВт, 38 кВт, 50 кВт;
14. EKO-KWP Multi потужністю: 15 кВт, 20 кВт, 25 кВт, 38 кВт, 50 кВт;
15. EKO-KWP Multi DUAL Premium потужністю: 15 кВт, 20 кВт, 25 кВт, 38 кВт, 50 кВт; 75 кВт;
16. EKO-KWP V+ потужністю: 15 кВт, 20 кВт, 25 кВт, 34 кВт, 50 кВт; 75 кВт;
17. EKO-PED потужністю: 20 кВт, 35 кВт,50 кВт;
18. EKO-PE compact потужністю: 18 кВт, 35 кВт,50 кВт;
19. EKO-PE потужністю: 20 кВт, 35 кВт,50 кВт;
20. EKO-PE DUAL потужністю: 20 кВт, 35 кВт,50 кВт

Разом: 20 найменувань.

№ 139855

Керівник органу з сертифікації
Руководитель органа по сертификации

М.П.

підпис

О.Г. Торба
ініціали, прізвище

ТОВ "Укрспецполіграфін", зам. 15-050, 2015 р., і кв.

ДЕКЛАРАЦІЯ
про відповідність

ПРОДУКЦІЇ ВИМОГАМ ТЕХНІЧНОГО РЕГЛАМЕНТУ БЕЗПЕКИ ОБЛАДНАННЯ, ЩО ПРАЦЮЄ ПІД ТИСКОМ

Zaklad Urzadzen Grzewczych Elektromet Wojciech Jurkiewicz 48-100 Glubczyce, Goluszowice 53, tel 077/471 01 00, Польща

(повне найменування виробника та/або його уповноваженої особи,постачальника; їх місцезнаходження, код згідно з ЄДРПОУ)

в особі **директора Mr. Wojciech Jurkiewicz**

(посада, прізвище, ім'я та по батькові уповноваженої особи)

підтверджує, що Котли торговельної марки ELEKTROMET, BUDERUS згідно з додатком
Виробник: aklad Urzadzen Grzewczych Elektromet Wojciech Jurkiewicz 48-100 Glubczyce, Goluszowice 53, tel 077/471 01 00, Польща

(найменування обладнання (вузла) із зазначенням типу, марки, моделі, кількість, код УКТ ЗЕД, виробник)

які випускаються за **технічними специфікаціями**

(назва та позначення документації)

відповідають Технічному регламенту безпеки обладнання, що працює під тиском (ПКМУ 35 від 19.01.2011) згідно з ДСТУ EN 12952-1:2006, ДСТУ EN 12952-7:2006, ДСТУ EN 12952-9:2006

(назва та позначення нормативних документів)

а процедура оцінки відповідності проведена згідно із зазначеним Технічним(и) регламентом(и)

Процедура оцінки відповідності обладнання (вузла), що працює під тиском, за заявкою виробника або уповноваженого представника, або постачальника проведена призначеним органом з оцінки відповідності

Сертифікат **№ UA1.190.0028530-16 від 31.05.2016 р., дійсний до 30.05.2018 р., виданий ОС «ТОВ «ВСЦ «ПІВДЕНТЕСТ», свідоцтво про призначення/уповноваження UA.P.190/UA.PN.190 від 11.03.2013 р.**

(номер сертифіката відповідності перевірки типу, дата його реєстрації, термін дії)

Декларацію складено під цілковиту відповідальність
Zaklad Urzadzen Grzewczych Elektromet Wojciech Jurkiewicz 48-100 Glubczyce, Goluszowice 53, tel 077/471 01 00, Польща

(повне найменування виробника, або його уповноваженого представника, або постачальника)

Директор		**31.05.2016 р.**	**Mr. Wojciech Jurkiewicz**
(посада особи, що склала декларацію)	(підпис)	(дата)	(ініціали та прізвище)

М.П.

Декларація про відповідність взята на облік у добровільному порядку в органі з оцінки відповідності "Випробувально-сертифікаційний центр "Південтест" ТОВ "ВСЦ "Південтест", реєстраційний номер UA.TR.076, 49000, м. Дніпропетровськ, вул. Миронова, 7а, оф. 14

UA.TR.076.D.0552-16	**31 травня 2016 р.**	**30 травня 2018 р.**
Облікований №	дата реєстрації	термін дії декларації до

ТОВАРИСТВО З ОБМЕЖЕНОЮ ВІДПОВІДАЛЬНІСТЮ ВИПРОБУВАЛЬНО-СЕРТИФІКАЦІЙНИЙ ЦЕНТР ПІВДЕНТЕСТ ОРГАН З ОЦІНКИ ВІДПОВІДНОСТІ UA.TR.076 КОД 13429256 ДНІПРОПЕТРОВСЬКА ОБЛАСТЬ УКРАЇНА

Представник Органу з оцінки відповідності
МП

В.О. Торба

Чинність декларації можна перевірити за тел.(056) 370-12-27

Додаток до декларації

Котли водогрійні ТМ ELEKTROMET

I ручна подача палива

1. EKO-KWS потужністю - 6 кВт, 10 кВт, 14 кВт, 20 кВт, 25 кВт, 30 кВт;
2. EKO-KWD потужністю - 15 кВт, 20 кВт, 25 кВт, 30 кВт, 35 кВт, 40 кВт, 45 кВт;

II ручна подача палива з управлінням

3. EKO-KWR потужністю: 15 кВт, 20 кВт, 25 кВт, 30 кВт;
4. EKO- KWRW потужністю: 15 кВт, 20 кВт, 25 кВт, 30 кВт, 40 кВт, 50 кВт, 60 кВт, 70 кВт, 99 кВт,100 кВт, 150 кВт, 200 кВт
5. EKO-KWW потужністю: 15 кВт, 20 кВт, 25 кВт, 30 кВт, 35 кВт;
6. EKO-KWU потужністю: 15 кВт, 20 кВт, 25 кВт, 30 кВт, 35 кВт;
7. EKO-KWW plus потужністю: 15 кВт, 20 кВт, 25 кВт, 30 кВт, 35 кВт;
8. EKO-KWU plus потужністю: 15 кВт, 20 кВт, 25 кВт, 30 кВт, 35 кВт;
9. EKO-KWW STRONG plus потужністю: 15 кВт, 20 кВт, 25 кВт, 30 кВт, 35 кВт;
10. EKO-KWD plus потужністю: 15 кВт, 20 кВт, 25 кВт, 30 кВт, 35 кВт, 40 кВт, 45 кВт;

III автоматична подача палива

11. EKO-KWP ns потужністю: 12 кВт, 15 кВт, 20 кВт, 25 кВт, 38 кВт, 50 кВт, 99 кВт, 100 кВт, 150 кВт,200 кВт;
12. EKO-KWP Premium потужністю: 12 кВт, 15 кВт, 20 кВт, 25 кВт, 38 кВт, 50 кВт, 99 кВт, 100 кВт,150 кВт, 200 кВт;
13. EKO-KWPR DUAL потужністю: 15 кВт, 25 кВт, 38 кВт, 50 кВт;
14. EKO-KWP Multi потужністю: 15 кВт, 20 кВт, 25 кВт, 38 кВт, 50 кВт;
15. EKO-KWP Multi DUAL Premium потужністю: 15 кВт, 20 кВт, 25 кВт, 38 кВт, 50 кВт; 75 кВт;
16. EKO-KWP V+ потужністю: 15 кВт, 20 кВт, 25 кВт, 34 кВт, 50 кВт; 75 кВт;
17. EKO-PED потужністю: 20 кВт, 35 кВт,50 кВт;
18. EKO-PE compact потужністю: 18 кВт, 35 кВт,50 кВт;
19. EKO-PE потужністю: 20 кВт, 35 кВт,50 кВт;
20. EKO-PE DUAL потужністю: 20 кВт, 35 кВт,50 кВт

Разом: 20 найменувань.

Представник
Органу з оцінки відповідності _____ **В.О. Торба**
МП

Чинність декларації можна перевірити за тел.(056) 370-12-27

ДЕКЛАРАЦІЯ
про відповідність

ПРОДУКЦІЇ ВИМОГАМ ТЕХНІЧНОГО РЕГЛАМЕНТУ НИЗЬКОВОЛЬТНОГО ЕЛЕКТРИЧНОГО ОБЛАДНАННЯ, ТЕХНІЧНОГО РЕГЛАМЕНТУ З ЕЛЕКТРОМАГНІТНОЇ СУМІСНОСТІ ОБЛАДНАННЯ, ТЕХНІЧНОГО РЕГЛАМЕНТУ БЕЗПЕКИ МАШИН

Zaklad Urzadzen Grzewczych Elektromet Wojciech Jurkiewicz 48-100 Glubczyce, Goluszowice 53, tel 077/471 01 00, Польща

(повне найменування виробника та/або його уповноваженої особи, постачальника; їх місцезнаходження, код згідно з ЄДРПОУ)

в особі директора **Mr. Wojciech Jurkiewicz**

(посада, прізвище, ім'я та по батькові уповноваженої особи)

підтверджує, що:

Котли торговельної марки ELEKTROMET, BUDERUS згідно з додатком
Виробник: Zaklad Urzadzen Grzewczych Elektromet Wojciech Jurkiewicz 48-100 Glubczyce, Goluszowice 53, tel 077/471 01 00, Польща

(повна назва продукції, тип, марка, модель)

що виготовляються згідно з:

2006/95/ЕС, 2004/108/ЕС, 2006/42/ЄС

(назва нормативних документів/назва та позначення товаро - супровідних документів)

Відповідають вимогам:

Технічного регламенту низьковольтного електричного обладнання, Технічного регламенту з електромагнітної сумісності обладнання, Технічного регламенту безпеки машин

згідно з:

ДСТУ EN 60204-1:2014, ДСТУ EN 55014-1:2014, ДСТУ EN 55014-2:2015

(назва та позначення нормативних документів, добровільне застосування яких є підтвердженням відповідності продукції вимогам Технічного регламенту)

Декларація складена на підставі:

- протоколу випробувань №Т121/05-16 від 31.05.2016 р. (виданого ВЛ 'ВСЦ 'Південтест', м.Дніпропетровськ, пр-т Калініна, 50)
- сертифікату відповідності № UA1.190.0028530-16 від 31.05.2016 р., дійсний до 30.05.2018 р., виданий ОС «ТОВ «ВСЦ «ПІВДЕНТЕСТ», свідоцтво про призначення/уповноваження UA.P.190/UA.PN.190 від 11.03.2013 р.

(номер сертифіката, дата його реєстрації, строк дії, назва і місцезнаходження призначеного органу з оцінки відповідності)

Декларацію складено під цілковиту відповідальність:

Zaklad Urzadzen Grzewczych Elektromet Wojciech Jurkiewicz 48-100 Glubczyce, Goluszowice 53, tel 077/471 01 00, Польща

(повне найменування виробника, або його уповноваженого представника, або постачальника)

Генеральний директор		**31.05.2016р.**	**Mr. Wojciech Jurkiewicz**
(посада особи, що склала декларацію)	(підпис)	(дата)	(ініціали та прізвище)

Декларація про відповідність взята на облік у добровільному порядку в органі з оцінки відповідності "Випробувально-сертифікаційний центр "Південтест" ТОВ "ВСЦ "Південтест", реєстраційний номер UA.TR.076 (атестат акредитації НААУ №1О194 від 14.01.2011 р.), 49000, м. Дніпропетровськ, вул. Миронова, 7а, оф. 14

UA.TR.076.D.0553-16
Обліковий №

31 травня 2016 р.
дата реєстрації

30 травня 2018 р.
термін дії декларації до

Представник
Органу з оцінки відповідності
МП

В.О. Торба

Чинність декларації можна перевірити за тел.(056) 370-12-27

Додаток до декларації

Котли водогрійні ТМ ELEKTROMET

I ручна подача палива

1. EKO-KWS потужністю - 6 кВт, 10 кВт, 14 кВт, 20 кВт, 25 кВт, 30 кВт;
2. EKO-KWD потужністю - 15 кВт, 20 кВт, 25 кВт, 30 кВт, 35 кВт, 40 кВт, 45 кВт;

II ручна подача палива з управлінням

3. EKO-KWR потужністю: 15 кВт, 20 кВт, 25 кВт, 30 кВт;
4. EKO- KWRW потужністю: 15 кВт, 20 кВт, 25 кВт, 30 кВт, 40 кВт, 50 кВт, 60 кВт, 70 кВт, 99 кВт,100 кВт, 150 кВт, 200 кВт
5. EKO-KWW потужністю: 15 кВт, 20 кВт, 25 кВт, 30 кВт, 35 кВт;
6. EKO-KWU потужністю: 15 кВт, 20 кВт, 25 кВт, 30 кВт, 35 кВт;
7. EKO-KWW plus потужністю: 15 кВт, 20 кВт, 25 кВт, 30 кВт, 35 кВт;
8. EKO-KWU plus потужністю: 15 кВт, 20 кВт, 25 кВт, 30 кВт, 35 кВт;
9. EKO-KWW STRONG plus потужністю: 15 кВт, 20 кВт, 25 кВт, 30 кВт, 35 кВт;
10. EKO-KWD plus потужністю: 15 кВт, 20 кВт, 25 кВт, 30 кВт, 35 кВт, 40 кВт, 45 кВт;

III автоматична подача палива

11. EKO-KWP ns потужністю: 12 кВт, 15 кВт, 20 кВт, 25 кВт, 38 кВт, 50 кВт, 99 кВт, 100 кВт, 150 кВт,200 кВт;
12. EKO-KWP Premium потужністю: 12 кВт, 15 кВт, 20 кВт, 25 кВт, 38 кВт, 50 кВт, 99 кВт, 100 кВт,150 кВт, 200 кВт;
13. EKO-KWPR DUAL потужністю: 15 кВт, 25 кВт, 38 кВт, 50 кВт;
14. EKO-KWP Multi потужністю: 15 кВт, 20 кВт, 25 кВт, 38 кВт, 50 кВт;
15. EKO-KWP Multi DUAL Premium потужністю: 15 кВт, 20 кВт, 25 кВт, 38 кВт, 50 кВт; 75 кВт;
16. EKO-KWP V+ потужністю: 15 кВт, 20 кВт, 25 кВт, 34 кВт, 50 кВт; 75 кВт;
17. EKO-PED потужністю: 20 кВт, 35 кВт,50 кВт;
18. EKO-PE compact потужністю: 18 кВт, 35 кВт,50 кВт;
19. EKO-PE потужністю: 20 кВт, 35 кВт,50 кВт;
20. EKO-PE DUAL потужністю: 20 кВт, 35 кВт,50 кВт

Разом: 20 найменувань.

Представник
Органу з оцінки відповідності _____ **В.О. Торба**
МП

ОРГАН ОЦІНКИ ВІДПОВІДНОСТІ №UA.TR.076 КОД 13429258

Чинність декларації можна перевірити за тел.(056) 370-12-27