ELEKTROMET

ELEKTROMET®

ogrzewacze wody

ЭЛЕКТРИЧЕСКИЕ ВОДОНАГРЕВАТЕЛИ ТИПА WJ
ЕЛЕКТРИЧНИЙ ВОДОНАГРІВАЧ ТИПА WJ

PRODUKT POLSKI 1973 ROK ZAŁOŻENIA

VENUS	VENUS PLUS	MISTER	TYTAN 2000
WJ 40 . . . . □	WJ/W 80 . . □	WJ 40 . . . . □	WJ 40 . . . . □
WJ 60 . . . . □	WJ/W 100 . □	WJ 60 . . . . □	WJ 60 . . . . □
WJ 80 . . . . □	WJ/W 140 . □	WJ 80 . . . . □	WJ 80 . . . . □
WJ 100 . . . □		WJ 100 . . . □	WJ 100 . . . □
WJ 120 . . . □		WJ 120 . . . □	WJ 120 . . . □
WJ 140 . . . □		WJ 140 . . . □	WJ 140 . . . □

~230 V . . . . □ 400V . . . . . □

Вертикальный / Вертикальний. . . . . □
Горизонтальный / Горизонтальний. . . . . □
Оцинкованный / Оцинкований . . . . . □
Эмалированный / Емальований. . . . . □
Воздушный ТЭН / Воздушный ТЭН . . . . . □
Под давлением / Тисковий . . . . . □
Без давления / Безтисковий . . . . . □

Инструкция по эксплуатации / Гарантийная карта
Інструкця з монтажу та експлуатації

Щирецька 36, м. Львів, 79071, www.elektromet.com.ua; sales@elektromet.com.ua
сервіс: elektromet@elektromet.com.ua; тел. +38 067 3144820

ELEKTROMET® technika grzewcza

1. ТЕХНИЧЕСКИЕ ХАРАКТЕРИСТИКИ/ ТЕХНІЧНІ ДАНІ

Рабочее давление – 0,6 Мпа Подвод и отвод воды – 1/2”
Присоединение змеевика, циркуляции, датчика температуры – 1/2”
Присоединение змеевика – 1” (WJ/W 140)
Присоединение циркуляции – 3/4” (WJ/W 140)
Присоединение датчика температуры – 1/2” (WJ/W 140)

Для нагревательного элемента ~230V, однофазный ток:
Мощность ТЭНа – 1,5 кВт
Ток – 6,5 А
Рабочая температура – 25°C –80°C

Для нагревательного элемента 400V, трехфазный ток:
Мощность ТЭНа – 3 кВт
Ток – 3 x 2,5 А
Рабочая температура – 5°C – 75°C

Розрахунковий тиск – 0,7 МПа (7 бар)
Робочий тиск – 0,6 МПа (6 бар)
Патрубки входу/виходу – 1/2”
Патрубки входу/виходу – 1” (WJ/W 140)

Для ТЭН-а – 230V:
Номінальна напруга – 230В, 50Гц
Номінальна потужність тену – 1500 Вт или 2x800 Вт
Номінальний струм – 6,5 А
Діапазон регулювання температури – 2°C - 75°C

Для ТЭН-а – 400V:
Номінальна напруга – 400В, 50Гц
Номінальна потужність тену – 3000 Вт
Номінальний струм – 3 x 2,5 А
Діапазон регулювання температури – 5°C - 75°C

Під час прочитання інструкції при деяких фрагментах тексту з’являтимуться графічні символи для швидкої інтерпретації інформації. Графічні символи вказуватимуть на дуже важливу інформацію про безпеку та обслуговування котла.

знак – інформація

знак – застереження

знак – застереження від ураження струмом

знак – увага, загроза здоров’я або життя

ELEKTROMET
technika grzewcza

Рис. Размеры водонагревателей типа WJ
Мал. Будова і розміри ЕВН WJ

„Venus”

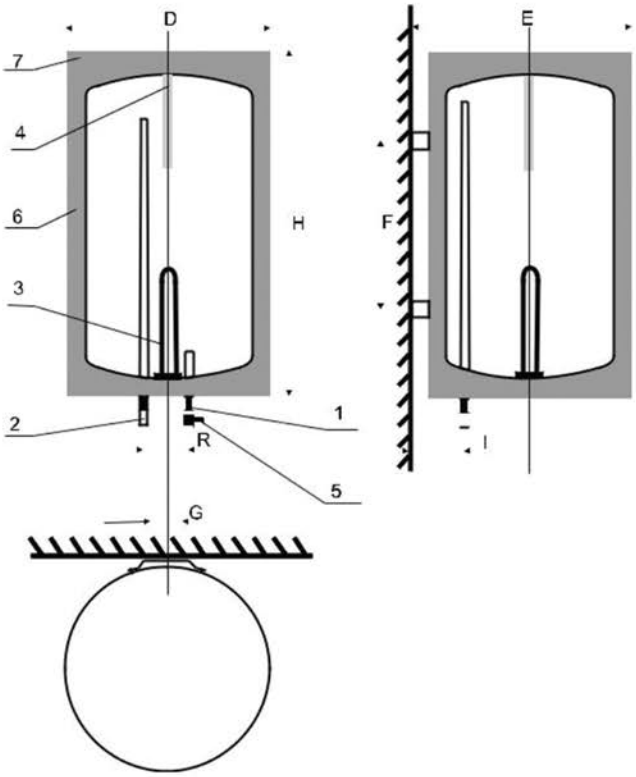

„Mister”

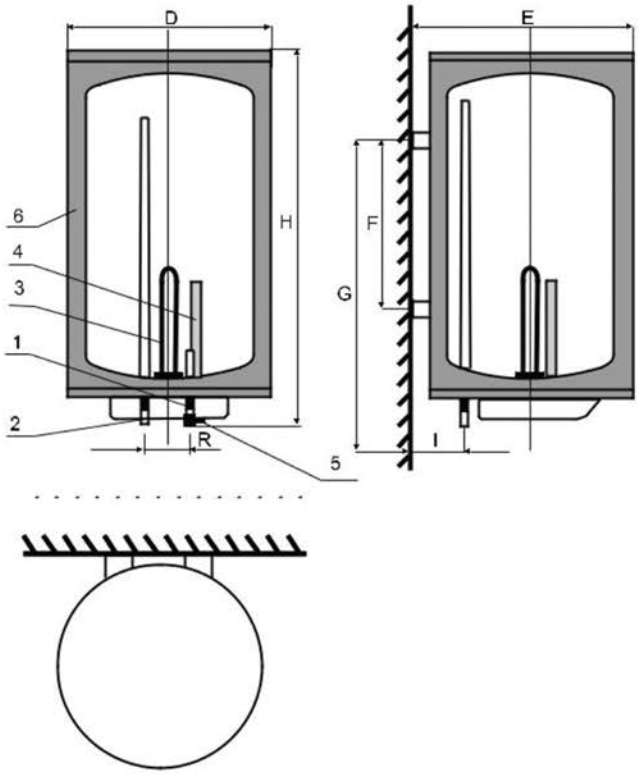

ELEKTROMET
technika grzewcza

„Tytan”

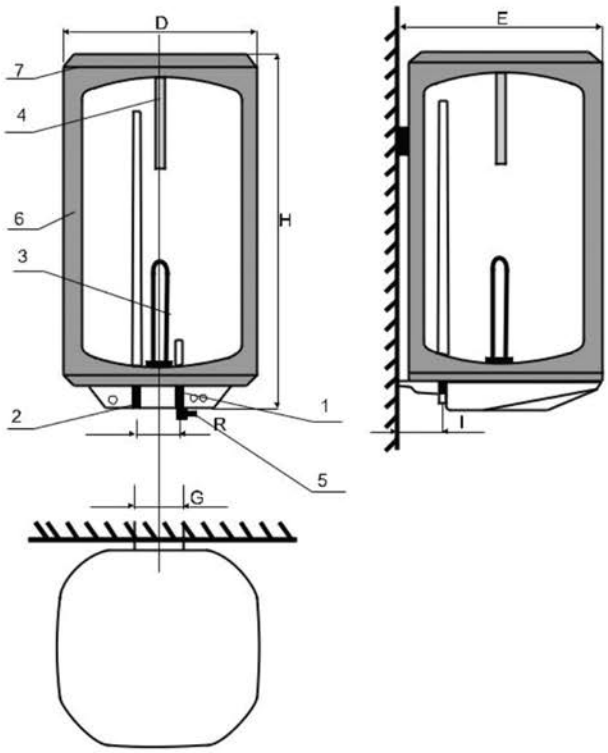

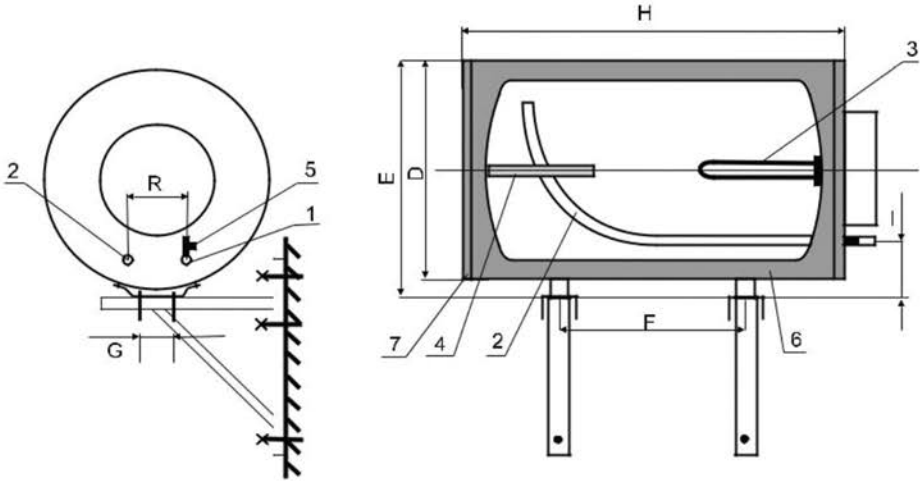

1. Подвод холодной воды/Патрубок входу холодної води
2. Отвод горячей воды/Патрубок виходу гарячої води
3. ТЭН/Varmelćgeme/Електричний гріючий елемент (ТЕН)
4. Магневый анод/Захисний магнієвий анод
5. Предохранительный клапан/Запобіжно-зворотний клапан
6. Изолирующий слой/Термоізоляція
7. Верхняя часть крепи/Верхня кришка

ELEKTROMET®
technika grzewcza

Рис. Размеры водонагревателей типа WJ/W
Мал. Будова, розміри ЕВН WJ/W

WJ/W 80 i 100

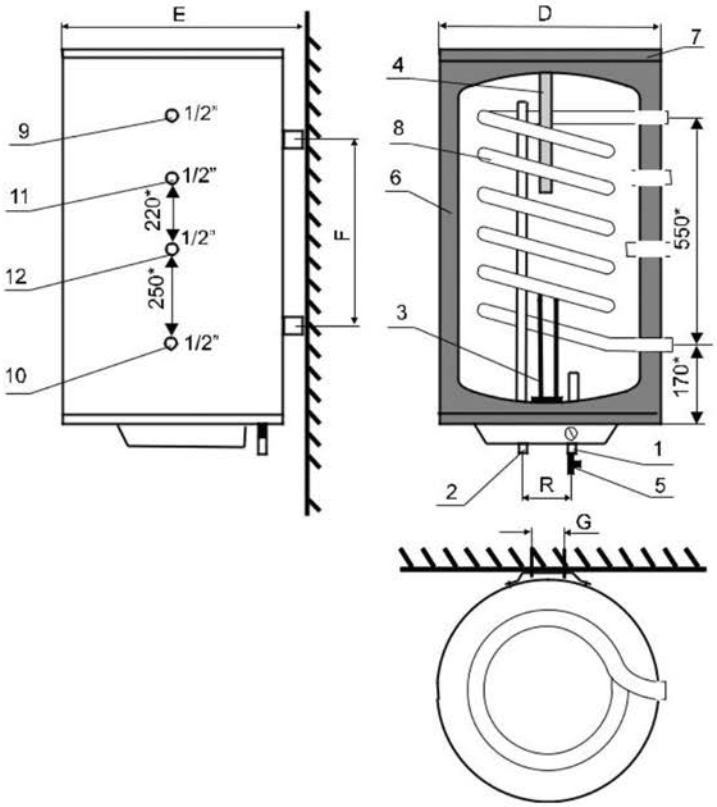

WJ/W 140

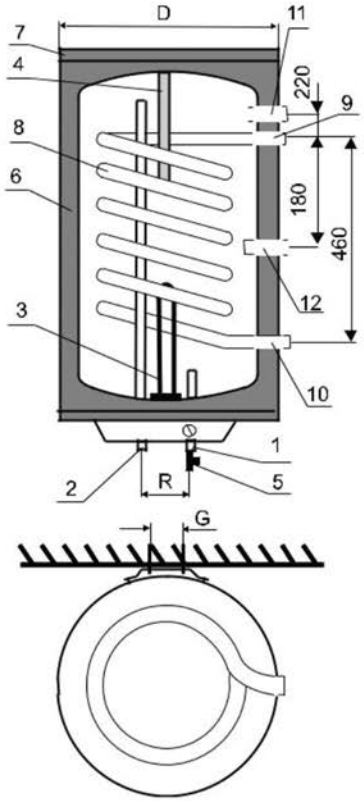

1. Подвод холодной воды/Патрубок входу холодної води
2. Отвод теплой воды/Патрубок виходу гарячої води
3. ТЭН/Електричний гріючий елемент (ТЕН)
4. Магневый анод/Захисний магнієвий анод
5. Предохранительный клапан/Запобіжно-зворотний клапан
6. Изолирующий слой/Термоізоляція
7. Верхняя часть крышки/Верхня кришка
8. Спиральный змеевик/Теплообмінник
9. Подвод нагревательного элемента/Вхідний отвір від системи ЦО
10. Отвод нагревательного элемента/Вихідний отвір до системи ЦО
11. Подвод циркуляции/Отвір системи циркуляції
12. Присоединение датчика температуры/Отвір регулятора температури

ELEKTROMET
technika grzewcza

Табл.Размеры водонагревателей
Табл. Габаритні розміри і параметри ЕВН

ТИП		WJ 40	WJ 60	WJ 80 WJ/W 80	WJ 100 WJ/W 100	WJ 120	WJ 140 WJ/W140
Ёмкость / Ємкість	[л]	40	60	80	100	120	140
Естественное снижение температуры воды / Самостійне падіння t°	[K/ч]	0,87	0,85	0,83	0,81	0,8	0,79
Суточное потребление электроэнергии / Добове споживання ел. Енергії	[kВч/24 ч]	0,8	1,2	1,6	2	2,4	2,8
КПД / ККД	[%]	90	91	91	92	92	92
Вес/Маса	[кг]	25	30	35 52	40 67	48	56 73
Размеры/ Розміри	[мм]/[mm]						
TYTAN							
D		470	470	470	470	470	470
E		485	485	485	485	485	485
G		150	150	150	150	150	150
H		650	850	1000	1080	1210	1340
I		120	120	120	120	120	120
R		125	125	125	125	125	125
VENUS /VENUS PLUS							
D		340	430	430 430	430 430	430	455 455
E		360	440	440 440	440 440	440	485 465
F		235	470	625 625	815 815	990	870 960
G		85	130	130 130	130 130	130	165 1180
H		870	810	960 960	1150 1150	1330	1290 1360
I		100	100	100 100	100 100	100	135 120
R		125	125	125 125	125 125	125	125 125
MISTER							
D		455	455	455	455	455	455
H		560	720	880	1040	1200	1360
R		125	125	125	125	125	125
E		465	465	465	465	465	465
G		430	590	700	860	1020	1180
F		210	370	480	640	800	960
I		120	120	120	120	120	120

ELEKTROMET
technika grzewcza

Табл. Технические характеристики водонагревателей типа
Табл. Габаритні розміри і параметри ЕВН типа WJ/W

ТИП		WJ/W 80	WJ/W 100	WJ/W 140
Ёмкость/ Ємкість	л/l	80	100	140
Производительность / Продуктивність	л/ч l/h			
80/10/45°C		440	440	550
70/10/45°C		370	370	490
60/10/45°C		260	260	330
Нагревательная мощность змеевика / Гріюча потужність теплообмінника	кВт kW			
80/10/45°C		18	18	29
70/10/45°C		15	15	20
60/10/45°C		10	10	14
Обмен воды в змеевике / Продуктивність теплообмінника	$м^3$/ч m^3/h	1,5	1,5	1,5
Снижения давления / Втрата тиску	Мбар/ mbar	40	40	40
Индекс мощности Н		1,8	1,8	3

10°C – температура воды на входе, 45°C – температура воды на выходе ** Индекс мощности Н – определённый для характеристик 80/10/45°C

*- 80°, 70°, 60°C – температура води з мережі ЦО на вході до ТО; 10°C – температура води на вході в нагрівач; 45° – температура нагрітої води на виході.

ELEKTROMET®
technika grzewcza

2. ОБЕСПЕЧЕНИЕ ВОДОНАГРЕВАТЕЛЯ / ЗАПОБІЖНІ ЕЛЕМЕНТИ ЕВН

Предохранительный клапан мембранной системы гарантирует полную безопасность работы аккумуляционных водонагревателей. Каждый водонагреватель обязательно комплектуется предохранительным клапаном. Предохранительный клапан дает возможность подсоединения аккумуляционных водонагревателей к водопроводным сетям с максимальным давлением воды 0,6 Мпа. Предохранительный клапан надо устанавить на подвод холодной воды.
Датчик температуры защищает от перегрева воды. Он выключает ток, когда температура стенки бака достигнет отметки 85°C (для ТЭНа 230В) и 87°C (для ТЕНа 400В). Чтобы вторично подключить водонагреватель, надо надавить на кнопку на датчике температуры. С этой целью нужно снять кожух системы управления, после предварительного отключения водонагревателя от электросети.

ВНИМАНИЕ! Водонагреватели подключать только к сети имеющей заземление!!!

З метою уникнення створення надмірного тиску в робочому баку ЕВН застосовується запобіжно-зворотний клапан , що входить до стандартної комплектації виробу. Даний клапан необхідно встановити на патрубку входу холодної води. З метою уникнення перегріву води в ЕВН вмонтований запобіжний термовимикач, який вимикає подачу електричного струму на гріючий елемент у випадку, коли температура стінки бака становитиме більше 85°C.

УВАГА! ЕВН повинен бути заземлений.

3. МОНТАЖ ВОДОНАГРЕВАТЕЛЯ/INSTALLATION/МОНТАЖ

3.1. Подключение к водопроводу/ Під'єднання до водопроводу

Водонагреватели можно подключить к водопроводным сетям с максимальным давлением воды до 0,6 Мпа. При большем давлении в водопроводе необходимо перед предохранительным клапаном устанавливать редукционный вентиль для снижения давления в системе.

ЕВН можна під'єднати до водопроводу з тиском води не більше 0,6 МПа (6 бар). Якщо тиск води у водопроводі перевищує 0,6 МПа, необхідно зменшити тиск у ньому за допомогою редукуючого клапана. Забороняється згинати патрубки під час під'єднання ЕВН до водопроводу, оскільки це може спричинити корозію емальованого баку у місцях перегину.
Схему під'єднання ЕВН до водопроводу див. на мал.

ELEKTROMET®
technika grzewcza

Рис. Схема подключения к водопроводу
Мал. Рекомендована схема під'єднання ЕВН до водопроводу

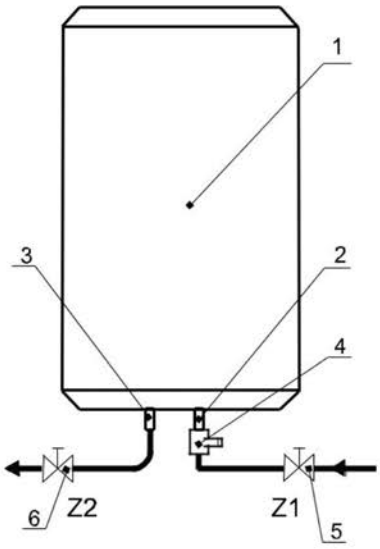

1 – Водонагреватель / ЕВН
2 – Трубка подвода холодной воды (обозначённая синим цветом) / Стояк підводу холодної води
3 – Трубка отвода горячей воды (обозначённая красным цветом) / Стояк підводу гарячої води
4 – Предохранительный клапан / Запобіжно-зворотний клапан
5 – Кран Z1 / Запірний кран (при використанні ЕВН закрити !)
6 – Кран Z2 / Запірний кран

ВНИМАНИЕ!!!

1. **Присоедините предохранительный клапан к трубке водонагревателя, обозначенной синим цветом, соблюдая направление прохода воды по стрелке.**
2. **Недопустима эксплуатация водонагревателя без предохранительного клапана или с неисправным клапаном.**

УВАГА !

1. **Запобіжний клапан повинен бути встановлений безпосередньо на патрубку холодної води. Необхідно встановити його так, щоб вершина стрілки на корпусі клапану співпадала з напрямком руху води.**
2. **Забороняється встановлювати проміжні крани між запобіжним клапаном та нагрівачем.**
3. **Забороняється експлуатувати ЕВН без запобіжного клапану чи при несправному запобіжно-зворотному клапані. Це може призвести до поломки і становить загрозу для здоров'я людей.**

3.2. Подключение водонагревателя к электросети (ТЭН - 230 В) / Під'єднання до електромережі (ТЭН - 230 В)

Рис. Электрическая схема водонагревателя (ТЭН – 230V)
Мал. Електрична схема ЕВН (ТЭН – 230V)

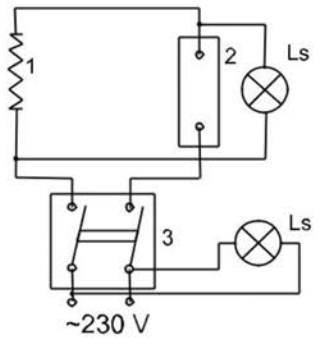

1 – Нагревательный элемент / Гріючий елемент (ТЕН)
2 – Терморегулятор / Регулятор температури
3 – Ограничитель температуры БОТ-1 / Обмежувач температури ВОТ-1
4 – Контрольная лампочка/ Сигнальна лампа-індикатор

ELEKTROMET
technika grzewcza

3.3. Подключение водонагревателя к электросети (ТЭН - 400 В) / Під'єднання до електромережі (ТЭН - 400 В)

Рис. Электрическая схема водонагревателя (ТЭН – 400В)
Мал. Електрична схема ЕВН (ТЭН – 400V)

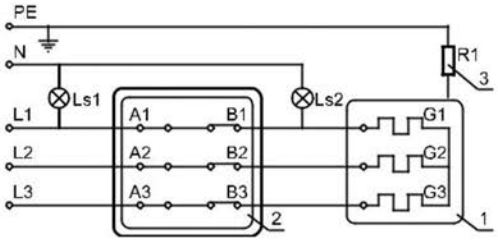

Ls_1, Ls_2 – Контрольная лампочка/ Сигнальна лампа-індикатор
1 – Нагревательный элемент/ Гріючий елемент (ТЕН)
2 – Терморегулятор и ограничитель температуры БОТ-1/ Регулятор температури та обмежувач температури ВОТ-1
3 – Реостат/ Реостат

3.4 Подключение водонагревателя типа WJ/W к инсталяции Ц.О. / Під'єднання до системи центрального опаления (для WJ/W „Venus Plus")

Рис. Схемы подключения водонагревателя типа WJ/W к инсталяции Ц.О.
Мал. Схема під'єднання до системи центрального опаления

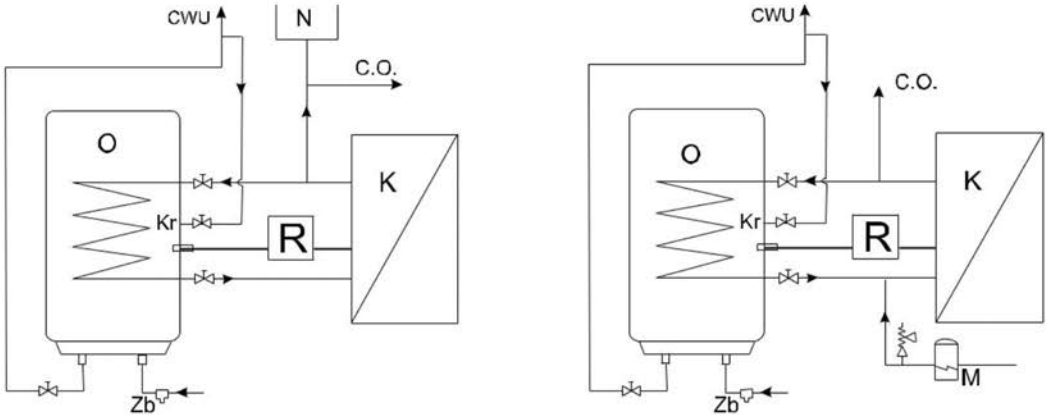

N – Поднимающая сосуда/ Резервуар
K – Котёл /Нагрівальний котел
O – Водонагреватель /ЕВН
M – Расширительный бачок/ Перегородка
R – Терморегулятор/ Регулятор температури
Zb – Предохранительный клапан/ Запобіжний клапан
Kr – Патрубок рециркуляции / Рециркуляційний патрубок

ELEKTROMET
technika grzewcza

4. ЭКСПЛУАТАЦИЯ ВОДОНАГРЕВАТЕЛЯ/ЕКСПЛУАТАЦІЯ ЕВН

1. Каждые 14 дней следует проверять работу предохранительного клапана.
2. Выделение воды из предохранительного клапана не является его неисправностью, а вызвано расширением воды при её нагреве.
3. Если необходимо временно отключить водонагреватель, необходимо достать соединительную вилку из розетки (ТЭН – 230В) или отключить подачу тока.
4. Периодически, в зависимости от жесткости воды надо проводить техническое обслуживание. С этой целю следует:

– отключить водонагреватель от электросети,
– слить воду из внутренной ёмкости,
– выкрутить нижний фланец с нагревательным элементом и магневым анодом из корпуса водонагревателя (версия “MISTER”) и верхнюю часть с магневым анодом в остальных версиях,
– промыть внутреннюю ёмкость, удалить накипь с внутренных стенок бака специальными растворами при необходимости,
– осмотреть магнеый анод, при уменьшении его больше чем на 50% от первоначального состояния, произвести его замену. Рекомендованная замена магневого анода должна производиться не реже одного раза в 15 месяцев.
– собрать водонагреватель в обратной последовательности, проверить герметичность соединений после заполнения его водой, включить нагреватель в электросеть и проверить его работоспособность.

Работы по техническому обслуживанию должны проводить квалифицированные специалисты.

---

1. Через кожних 14 днів необхідно перевіряти стан запобіжно-зворотного клапану.
2. Якщо ЕВН не буде експлуатуватися протягом певного проміжку часу, його слід відімкнути від електромережі, а в зимову пору року з температурою у приміщенні нижче +8°C – злити воду, аби вона не замерзла в баку.
3. Періодично, в залежності від ступеня твердості води та інтенсивності роботи ЕВН, але не рідше, ніж через кожних 4-8 місяців, потрібно очищати дно ЕВН та електричний ТЕН від кам’яного осаду через отвір електричного моноблоку, а також замінювати магнієвий анод (при інтенсивному використанні ЕВН). Його можна придбати в місцях продажу або у представника виробника.

Оскільки очищення внутрішнього робочого баку ЕВН, ТЕНу та заміна магнієвого аноду вимагає часткового демонтажу електричного обладнання, дані роботи повинен проводити фахівець.

УВАГА! Регулярна заміна магнієвого аноду продовжить термін експлу-атації ЕВН. Замінені аноди, а також посвідчення про їх заміну разом із чеком про їх придбання, необхідно зберігати та пред’явити у разі ви-ходу з ладу ЕВН у сервісному центрі.

4. Використання пом’якшуючої системи очищення води суттєво зменшить імовірність створення і випадання кам’яного осаду всередині ЕВН і на його робочих елементах, чим продовжить строк служби не лише водонагрівача, а й іншого електропобутового обладнання.
5. Для більш довговічної роботи ЕВН максимальна температура нагрівання води не повинна перевищувати 70°C, а вода, яка поступає від системи водопостачання, не повинна містити механічних домішок, що може призвести до виходу з ладу запобіжно-зворотного клапану.
6. Будь-який ремонт ЕВН виконувати після його знеструмлення (вийняти вилку з розетки електромережі).
7. Будь-який ремонт ЕВН (а також його електричних елементів і частин) має виконуватись фахівцем згідно технічних приписів та даної “Інструкції...”.
8. Заборонено використання в електричній мережі запобіжників вище 16А.

ELEKTROMET
technika grzewcza

9. Принаймні один раз в рік перевіряти рівень безпеки від електричного ураження, вимірюючи рівень заземлення.
10. Часті перепади напруги, невідповідність якості води згідно державних стандартів та Державних санітарних правил і норм щодо показників якості питної води, невідповідні умови експлуатації та ігнорування приписів даної "Інструкції..." значно скорочують задекларований термін служби і можуть призвести до передчасного виходу ЕВН з ладу.

5. ГАРАНТИЙНЫЕ ОБЯЗАТЕЛЬСТВА / ГАРАНТИЙНІ УМОВИ

1. Гарантия на оцинкованную ёмкость – 12 месяцев со дня покупки изделия.
2. Гарантия на эмалированную ёмкость – 12 месяцев со дня покупки изделия.
3. Гарантия на остальные части – 12 месяцев со дня покупки изделия.

---

1. Гарантія на внутрішній емальований бак надається строком на 12 місяців.
2. Гарантія на внутрішній оцинкований бак надається строком на 12 місяців
3. Гарантія на інші частини ЕВН становить 12 місяців.
4. Строк гарантії починається від моменту продажу ЕВН і запису дати продажу в гарантійному талоні.
5. Гарант забезпечує відповідну якість ЕВН за умови його експлуатації
6. Покупцю надається безкоштовне гарантійне обслуговування, якщо несправність виникла з вини виробника. Ремонт проводиться на протязі терміну, визначеного діючими нормами законодавства України.
7. Гарантійному ремонту не підлягають пошкодження, що виникли внаслідок неправильної експлуатації нагрівача, проведення ремонтів особами без відповідних кваліфікацій, а також при встановленні та використанні приладу всупереч "Інструкції..." чи не за призначенням.
8. При виникненні пошкоджень необхідно повідомити авторизований сервісний центр або звернутися по місцю придбання ЕВН. НЕ ПОТРІБНО ДЕМОНТУВАТИ ЕВН !
9. Спосіб ремонту ЕВН визначає виробник.
10. Випадки, не врегульовані даною "Інструкцією", мають розглядатися згідно положень діючого законодавства.
11. Рекомендується зберігати гарантійний талон на протязі всього часу експлуатації ЕВН.

ELEKTROMET®
technika grzewcza

Gołuszowice 53
48-100 Głubczyce
tel. +48 / 077 / 471 08 10
Zakład Urządzeń Grzewczych
„ELEKTROMET"

ELEKTROMET

CE

DEKLARACJA ZGODNOŚCI
(DECLARATION OF CONFORMITY)

Pan **Wojciech Jurkiewicz**
(Mr) .....
(Imię, Nazwisko / Surname, Name)

reprezentujący firmę **ZUG "ELEKTROMET"** Gołuszowice 53 48-100 Głubczyce
(legal representative of) .....
(Nazwa i adres producenta / Manufacturer's Name and Address)

DEKLARUJE / DECLARES

z pełną odpowiedzialnością, że wyrób:
(with all responsibility, that the product):

Elektryczny pojemnościowy podgrzewacz wody użytkowej typu
WJ - pionowy 20, 40, 50, 60, 80, 100, 120, 140
WJ/W- pionowy 80, 100, 140

.....
(nazwa, typ lub model / name, type or model)

został zaprojektowany, wyprodukowany i wprowadzony na rynek zgodnie z następującymi dyrektywami:
(has been designed, manufactured and placed on the market in conformity with directives):

-Dyrektywa dot. urządzeń ciśnieniowych 97/23/EEC;
the requirements of the pressure equipment Directive 97/23/EEC

-Dyrektywa niskonapięciowa 73/23/EEC;
the safety principles of the "Low voltage" Directive 73/23/EEC

-Dyrektywa kompatybilności elektromagnetycznej "EMC" 89/336/EEC wraz ze zmianami zawartymi w Dyrektywie 93/68/EEC.
the protection requirements of „EMC" Directive 89/336/EEC , also amended by Council Directive 93/68/EEC

i niżej wymienionymi odpowiednimi normami:
and that the following relevant Standards:

- **EN 60335-1:1994 +A11:1995+A1:1996+A12:1996+A13:1998+A2:2000+A14:1998+ A15:2000+A16:2001**
- **EN 60335-2-21:1999 + A1:2000**
- **EN 61000-3-2:1995 + A1:1998**
- **EN 61000-3-3:1995 + A1:2001**
- **EN 55014-1:2000 + A1:2001**

ZAKŁAD URZĄDZEŃ GRZEWCZYCH ELEKTROMET
GOŁUSZOWICE 53
48-100 GŁUBCZYCE
tel./fax 077/485-39-70

WŁAŚCICIEL
ZUG ELEKTROMET
Wojciech Jurkiewicz

Gołuszowice, 30 kwietnia 2004r.
.....
(miejsce i data wystawienia)
(place and date)

.....
(imię i nazwisko oraz podpis)
(Name, Surname and Signature)

ELEKTROMET®
technika grzewcza

ГАРАНТИЙНАЯ КАРТА / ГАРАНТІЙНИЙ ТАЛОН

Замечания / Зауваження:

Гарантийный талон 1 Гарантійний купон 1	Гарантийный талон 1 tГарантійний купон 1	Гарантийный талон 1 Гарантійний купон 1	Гарантийный талон 1 Гарантійний купон 1
ELEKTROMET®	ELEKTROMET®	ELEKTROMET®	ELEKTROMET®
Тип водонагревателя tСерія нагрівача	Тип водонагревателя Серія нагрівача	Тип водонагревателя Серія нагрівача	Тип водонагревателя tСерія нагрівача
Фавричный номер	Фавричный номер	Фавричный номер	Фавричный номер
Число продажи / Дата продажу	Число продажи | Дата продажу	Число продажи | Дата продажу	Число продажи | Дата продажу
Штамп и подпись продавца Uмп. Підпис продавця	Штамп и подпись продавца мп. Підпис продавця	Штамп и подпись продавца мп. Підпис продавця	Штамп и подпись продавца мп. Підпис продавця

technika grzewcza

МІНІСТЕРСТВО ОХОРОНИ ЗДОРОВ'Я УКРАЇНИ
ДЕРЖАВНА САНІТАРНО-ЕПІДЕМІОЛОГІЧНА СЛУЖБА

ЗАТВЕРДЖУЮ

ДЕРЖАВНА САНІТАРНО-ЕПІДЕМІОЛОГІЧНА СЛУЖБА УКРАЇНИ
(назва установи)
вул.Грушевського, 7, м.Київ, 01601
(місцезнаходження)
253-94-84, 559-29-88

Перший заступник головного державного санітарного лікаря України

О.П. Кравчук

Висновок державної санітарно-епідеміологічної експертизи

від 05.06. 2014р. № 05.03.02-03/ 37478

Водонагрівачі електричні торговельних марок ELEKTROMET, BUDERUS (згідно з додатком до Висновку)
(об'єкта експертизи)

код за УКТЗЕД: 8516
(код за ДКПП, код за УКТЗЕД артикул)

для підігріву води; реалізація через оптову та роздрібну торговельну мережу
(сфера застосування та реалізації об'єкта експертизи)

Zaklad Urzadzen Grzewczych 'Elektromet', Wojciech Jurkiewicz 48-100 Glubczyce, Goluszowice 53, tel/fax 077/471 01 00, Польща
(країна, виробник, адреса, місцезнаходження, телефон, факс, E-mail, WWW)

Zaklad Urzadzen Grzewczych 'Elektromet', Wojciech Jurkiewicz 48-100 Glubczyce, Goluszowice 53, tel/fax 077/471 01 00, Польща
(заявник експертизи, адреса, місцезнаходження, телефон, факс, E-mail, WWW)

Контракт додається до документації, що супроводжує вантаж
(дані про контракт на постачання об'єкта експертизи в Україну)

Об'єкт експертизи відповідає встановленим медичним критеріям безпеки / показникам:
напруженість електричного поля частотою 50 Гц не більше ГДР - 0,5 кВ/м згідно ДСН 239-96 „Державні санітарні норми і правила захисту населення від впливу електромагнітних випромінювань"; рівень шуму не більше ГДР – 55 дБА згідно СН 3077-84 «Санитарные нормы допустимого шума в помещениях жилых и общественных зданий и на территории жилой застройки»
(критерії безпеки / показники)

Необхідними умовами використання /застосування, зберігання, транспортування, утилізації, знищення є:
При використанні необхідно суворо дотримуватись Інструкції виробника.
(особливості умов використання, застосування, зберігання, транспортування, утилізації, знищення)

За результатами державної санітарно-епідеміологічної експертизи Водонагрівачі електричні торговельних марок ELEKTROMET, BUDERUS (згідно з додатком до Висновку), за наданим заявником зразком відповідає вимогам діючого санітарного законодавства України і за умови дотримання вимог цього висновку може бути використаний в заявленій сфері застосування.

Термін придатності: Гарантується виробником
Маркування обов'язкове, повинна бути надана інструкція з монтажу та експлуатації державною мовою.
Висновок не може бути використаний для реклами споживчих якостей продукції.
(інформація щодо етикетки, інструкція, правила тощо)

Висновок дійсний до: 4 червня 2019 року

Відповідальність за дотримання вимог цього висновку несе заявник.

Додаток до Висновку державної санітарно-епідеміологічної експертизи

від 05.06. 2014 р. № 05.03.02-03/ 37449

1) Водонагрівачі електричні торговельної марки ELEKTROMET:

1 типу WJ моделей:

WJ ..., WJ - VENUS..., WJ - VENUS PLUS..., WJ - BETA PLUS..., WJ - BETA SMART..., WJ - JUNIOR..., WJ - BETA mini..., WJ - BETA FIT..., WJ - MISTER...;

2 типу LIDER моделей: LIDER...;

3 типу AGA моделей: AGA...;

4 типу WJ-Q моделей:

WJ - Q NORDIC..., BUDERUS WJ - Q NORDIC ... ELEKTRONIK ..., WJ - Q NORDIC AQUA ..., WJ - NORDIC COMBI ELEKTRONIK ...;

5 типу WGJ моделей:

WGJ - hp S/Z ..., WGJ - hp S/Z FIT ..., WGJ - hp S ..., WGJ - hp S FIT ..., WGJ - hp S DUO ..., WGJ - hp S OEM SOLAR..., WGJ - S TRIO ..., WGJ - S DUO S ..., WGJ-PC ..., WGJ - SOL ..., WGJ- DUO SOL ..., WGJ - hp SQ ..., WGJ - g/Z ..., WGJ - g ..., WGJ - g max ..., WGJ - Z ..., WGJ -..., WGJ - max ..., WGJ - g DWP..., WGJ - B ..., WGJ - B inox ..., WGJ - B multi ..., WGJ - B multi DUO ...,

де замість «...» (крапочок) можливі літери та/або цифри, що визначають відмінність за дизайном, об'ємом, потужністю, технічними характеристиками та комплектацією.

2) Водонагрівачі електричні торговельної марки BUDERUS:

1 типу BUDERUS WJ моделей:

BUDERUS WJ ..., BUDERUS WJ - VENUS..., BUDERUS WJ - VENUS PLUS..., BUDERUS WJ - BETA PLUS..., BUDERUS WJ - BETA SMART..., BUDERUS WJ - JUNIOR..., BUDERUS WJ - BETA mini..., BUDERUS WJ - Beta FIT..., BUDERUS WJ - MISTER...;

2 типу BUDERUS LIDER моделей: BUDERUS LIDER...;

3 типу BUDERUS AGA моделей: BUDERUS AGA...;

4 типу BUDERUS WJ-Q моделей:

BUDERUS WJ - Q NORDIC..., BUDERUS WJ - Q NORDIC ... ELEKTRONIK ..., BUDERUS WJ - Q NORDIC AQUA ..., BUDERUS WJ - NORDIC COMBI ELEKTRONIK ...;

5 типу BUDERUS WGJ моделей:

BUDERUS WGJ - hp S/Z ..., BUDERUS WGJ - hp S/Z FIT ..., BUDERUS WGJ - hp S ..., BUDERUS WGJ - hp S FIT ..., BUDERUS WGJ - hp S DUO ..., BUDERUS WGJ - hp S OEM SOLAR..., BUDERUS WGJ - S TRIO ..., BUDERUS WGJ - S DUO S ..., BUDERUS WGJ-PC ..., WGJ - SOL ..., BUDERUS WGJ- DUO SOL ..., BUDERUS WGJ - hp SQ ..., BUDERUS WGJ - g/Z ..., BUDERUS WGJ - g ..., BUDERUSWGJ - g max ..., BUDERUS WGJ Z ..., BUDERUS WGJ ..., BUDERUS WGJ - max ..., BUDERUS WGJ - g DWP..., BUDERUS WGJ - B ..., BUDERUS WGJ - B inox ..., BUDERUS WGJ - B multi ..., BUDERUS WGJ B multi DUO ...,

де замість '...'(крапочок) можливі літери та/або цифри, що визначають відмінність за дизайном, об'ємом, потужністю, технічними характеристиками та комплектацією.

Запасні частини до водонагрівачів електричних:

електричні нагрівачі типів - EJK mini 230 V 1,5 kW, EJK mini 230 V 2 kW, EJK mini 230 V 3 kW, EJK maxi 400 V 3 kW, EJK maxi 400 V 4,5 kW, EJK maxi 400 V 6 kW, EJK maxi 400 V 9 kW

денця типу EL... (діаметром від 250 мм до 5000 мм),

де замість '...'(крапочок) можливі літери та/або цифри, що визначають відмінність за дизайном, діаметром, комплектацією.

ДУ «Інститут медицини праці НАМН України» 01033, м. Київ, вул. Саксаганського, 75, тел: приймальня: (044) 284-34-27, e-mail: yik@nanu.kiev.ua
секретар експертної комісії: (044) 289-63-94, e-mail: test-lab@ukr.net

Протокол експертизи № 6144 від 4 червня 2014 року

Заступник Голови експертної комісії _____ Захаренко М.І.